Рекомендованная цена в розницу 3 грн 45 коп.

3-40

ежемесячное издание

Огородник

5'2005

МАЙ 2005

Ловите майских бабочек

ЗАЩИТА РАСТЕНИЙ

Что мы знаем о дюках?

САД

Меч гладиаторов

ДИЗАЙН УСАДЬБЫ

Гриль-пикник под майским солнцем

ДОМОСТРОЙ

Яркая индивидуальность

4 820019 550015 >

огородник

Май'2005 (107)

Иллюстрированное ежемесячное издание для садоводов, огородников и цветоводов

УЧРЕДИТЕЛЬ
Компания "Юнивест Маркетинг"
Свидетельство КВ №5585
Зарегистрирован 31.10.2001 г.
Основан в июле 1996 г.

ИЗДАТЕЛЬ
ООО "Юнивест Медиа"

Генеральный директор
"Юнивест Медиа"
АЛЕКСЕЙ АРОНОВ

РЕДАКЦИЯ
ОЛЬГА КИРИЧИШИНА
(главный редактор)
ЛАРИСА ЕФРЕМЕНКО,
НАТАЛИЯ ВИЛЕНСКАЯ,
ОЛЬГА МЕЛЬНИК
(редакторы отделов)
АЛЛА ПЕКУР,
ЕФРОСИНИЯ ШУЛЫК
(работа с текстом)
ИВАН АНДРИЙЧУК
(дизайн и верстка)
ГЕННАДИЙ МАРИЧЕВ
(фотограф)
ЛАРИСА БАНЧУКОВА
(компьютерный набор)

АДРЕС ИЗДАТЕЛЯ И РЕДАКЦИИ
01054 Киев, ул. Тургеневская, 38
Тел. (044) 494-09-06
e-mail: ogorodnik@univest-group.com

РАЗМЕЩЕНИЕ РЕКЛАМЫ
Тел. (044)235-81-61, 235-81-62
e-mail: og.reklama@univest-group.com

ОТДЕЛ РЕАЛИЗАЦИИ
Тел.: (044) 235-81-55,
235-81-56, 235-81-57
e-mail: realise@univest-group.com

Тираж 113 654 экз.
Подписан в печать 14.04.05 г.

АДРЕС ТИПОГРАФИИ
г. Фастов, ул. Полиграфическая, 10

ЦВЕТОДЕЛЕНИЕ И ПЕЧАТЬ
unvest prnt
подразделение компании Юнивест Маркетинг
Тел.: (044) 235-84-03/04
НАПЕЧАТАНО НА РУЛОННОЙ МАШИНЕ HEIDELBERG

Рекомендованная цена
в розницу 3 грн 45 коп.

Подписка принимается во всех почтовых отделениях Украины и России

ПОДПИСНОЙ ИНДЕКС
74629

ЖУРНАЛ С ЕЖЕКВАРТАЛЬНЫМ ПРИЛОЖЕНИЕМ
22457

Макеты, разработанные "Юнивест Медиа", охраняются авторским правом.

Редакция не всегда разделяет мнение авторов публикаций. Переписка с читателями только на страницах журнала. Рукописи не рецензируются и не возвращаются.

Ответственность за содержание рекламы несет рекламодатель.

Использование материалов журнала "ОГОРОДНИК" без согласования с редакцией запрещено.

© ООО "Юнивест Медиа", 2005

В номере:

Огород 6

Есть такой сорт
Наши лучше всех
Технологии
Парел выстоял без потерь
Как можно тыкву не любить?
Необычный Подарок солнца
Защита растений
Совки: безобидные бабочки и прожорливые гусеницы
Мы — с вами
На томатах специализируется карадрина
"Зашифрованная" схема посева
Шпалеры по всем правилам

Сад 18

Плодовые
Что мы знаем о дюках?
Ягодник
Крыжовник
Любого блюда украшенье
Опыт
Прививаю по-своему
Год садовода
Май
Наши консультации
Ржавчина на груше
Заболонник вредит всем плодовым

Дизайн усадьбы 32

Мастер-класс
Меч гладиаторов
Селекционеры
Цветы — души отрада
Календарь цветовода
Май
Лунный календарь

Агрошкола

Подворье 48

Календарь птицевода
Весенний период
Птичник
Английские аристократы
Чистота — это главное
Живность
Чем накормить свинок?

Домострой 54

Прелести сезона
Гриль-пикник под майским солнцем
Астроориентир
Здоровое меню с рассвета до заката
Поварские секреты
Как приготовить мясо
Здоровье
Сажать — с поправкой на возраст
Мастерская
Сеять "Малюткой" — одно удовольствие
Автоклав: с расчетом на давление

В редакционной почте встречаются письма, представляющие для нас большой интерес. Вот строки одного из них — нашей читательницы Марии Колесник (пгт Лугины, Житомирская обл.): *"Хочу выразить благодарность за ваш труд, за интересный журнал, который дает нам полезные советы на все случаи жизни, учит нас быть рачительными хозяевами на своей земле. Большинство читателей не заканчивали агроуниверситеты, но благодаря журналу, в котором так просто, доступно и четко описаны все технологии, у нас появилась возможность стать студентами–заочниками вашей агроакадемии. Причем очень прилежными учениками.*

Вот только мне кажется, что в последнее время вы слишком много внимания уделяете описанию зарубежных сортов. А ведь наши сорта вкуснее и нежнее, да и лучше приспособлены к нашему климату. В этом я убедилась на собственном опыте, выращивая огурцы и томаты. Я не против всего иностранного, но очень не хочется, чтобы эта прекрасная энциклопедия, этот журнал, который мы так любим, превратился в рекламное агентство зарубежных фирм. Мы хотим получать больше информации о тех сортах, которые рассчитаны на наш климат. Хотим знать о них как можно больше...".

Конечно же, такие письма, пусть и с критическими замечаниями, нас не только радуют, но и вдохновляют, подсказывают темы, которые мы должны освещать. Отечественные сорта мы активно популяризируем со дня основания журнала. И будем делать это в дальнейшем. Сегодня о сортах и гибридах, созданных в Институте овощеводства и бахчеводства УААН (ИОБ УААН), продолжает рассказывать доктор сельскохозяйственных наук, профессор Людмила Михайловна ШУЛЬГИНА.

Наши лучше всех

Капуста

Поистине не имеют себе равных позднеспелые сорта белокочанной капусты селекции Института овощеводства и бахчеводства УААН. Основала школу кандидат сельскохозяйственных наук Светлана Георгиевна Макарова, а сегодня успешно продолжает работу кандидат сельскохозяйственных наук Татьяна Владимировна Чернышенко. Сорта **Харьковская зимняя, Белоснежка, Украинская осень, Лика, Ярославна, Яна, Леся** — гордость отечественной селекции. Они получили всемирное признание, поскольку отличаются высокой урожайностью, хорошей лежкостью, прекрасными вкусовыми и засолочными качествами, устойчивостью к растрескиванию, транспортабельностью. По вкусу намного превосходят сорта типа Лангедейкер, *при этом сохраняют высокую* лежкость. Одно из преимуществ наших сортов — устойчивость к болезням как в период выращивания, так и во время хранения.

Каждый год, несмотря на превратности погоды, можно получать хороший урожай капусты, используя именно эти сорта. Родной климат капусты — субтропики, поэтому для нее пагубны длительные периоды жары и засухи. Наши сорта способны вынести все, поскольку им присуща высокая экологическая пластичность.

У меня капуста практически не повреждается вредителями и слабо поражается болезнями, поэтому я не применяю никаких химических препаратов. Вместо обработок между растениями капусты высаживаю фитонцидные растения, чаще всего бархатцы (чернобрывцы). И конечно, соблюдаю севооборот. Капуста в моем хозяйстве не переводится круглый год. Ежегодно в конце мая–начале июня собираю первый урожай ранней капусты, а до этого времени в погребе на даче прекрасно хранится поздняя капуста. *Все сорта безусловно хороши.* Но у каждого из них есть своя "изюминка". Например, **Харьковская зимняя** — один из самых первых сортов, созданный *еще в 1976 г., а все еще продолжает пользоваться* большим спросом у наших овощеводов, и за эти годы успел завоевать почти весь мир. Головки плот–

ные, относительно небольшие, массой 2,0—3,5 кг. Сорт считается эталоном лежкости.

Белоснежка. Название как нельзя лучше характеризует сорт. Головки средней плотности, массой 2,2—4,8 кг. Хранится она немного хуже, чем Харьковская зимняя, но превосходит ее по урожайности и вкусовым качествам. Белизна листьев ценится в засоле. Сорт засухоустойчив. Лучше всех хранится **Украинская осень.** Головки у нее очень сочные, плотные, массой 3,0—4,2 кг. Сорт более урожайный и устойчивый к болезням, чем предыдущие. Всем хороша **Лика**. Этот сорт создан на базе знаменитого засолочного сорта Брауншвейгская. Головки у нее плотные, массой 3,0—4,0 кг, с небольшими пустотами возле кочерыги. Считается эталоном в засоле. **Ярославна** — самый позднеспелый и устойчивый к болезням сорт. Почти не поражается фузариозным увяданием и сосудистым бактериозом. При этом обеспечивает рекордный урожай — свыше 1000 кг с сотки. Масса головок достигает 5,0—6,0 кг. **Леся** отличается очень компактной плотной головкой, приподнятой над землей, высокой товарностью. Головки устойчивы к растрескиванию. Она хорошо хранится и еще более устойчива к болезням, чем предыдущие сорта (отборы форм и первичное семеноводство этого сорта проводилось на искусственно зараженном фоне). Масса головок 3,5—4,0 кг. Дегустационная оценка квашеной капусты на уровне стандарта — сорт Лика. **Леся** и **Яна** — последнее поколение селекции. Особенно большим спросом эти сорта позднеспелой капусты пользуются в России. Ими очень заинтересовались работники пищевой промышленности. Дело в том, что в фарш для пельменей добавляют не только мясо, но и капусту. Для этого нужны сорта с повышенным содержанием горчичных масел. Вот тут и победили в конкурсе сорта Института овощеводства и бахчеводства.

Лук репчатый

Огородники хорошо знают острые сорта лука — **Золотистый, Ткаченковский, Харьковский 82, Глобус,** полуострые — **Веселка, Мавка,** созданные при участии доктора сельскохозяйственных наук Федора Антоновича Ткаченко и его учеников Виктора Михайловича Тымчука и Ольги Николаевны Беленькой. Подробно остановлюсь на характеристике двух новых сортов

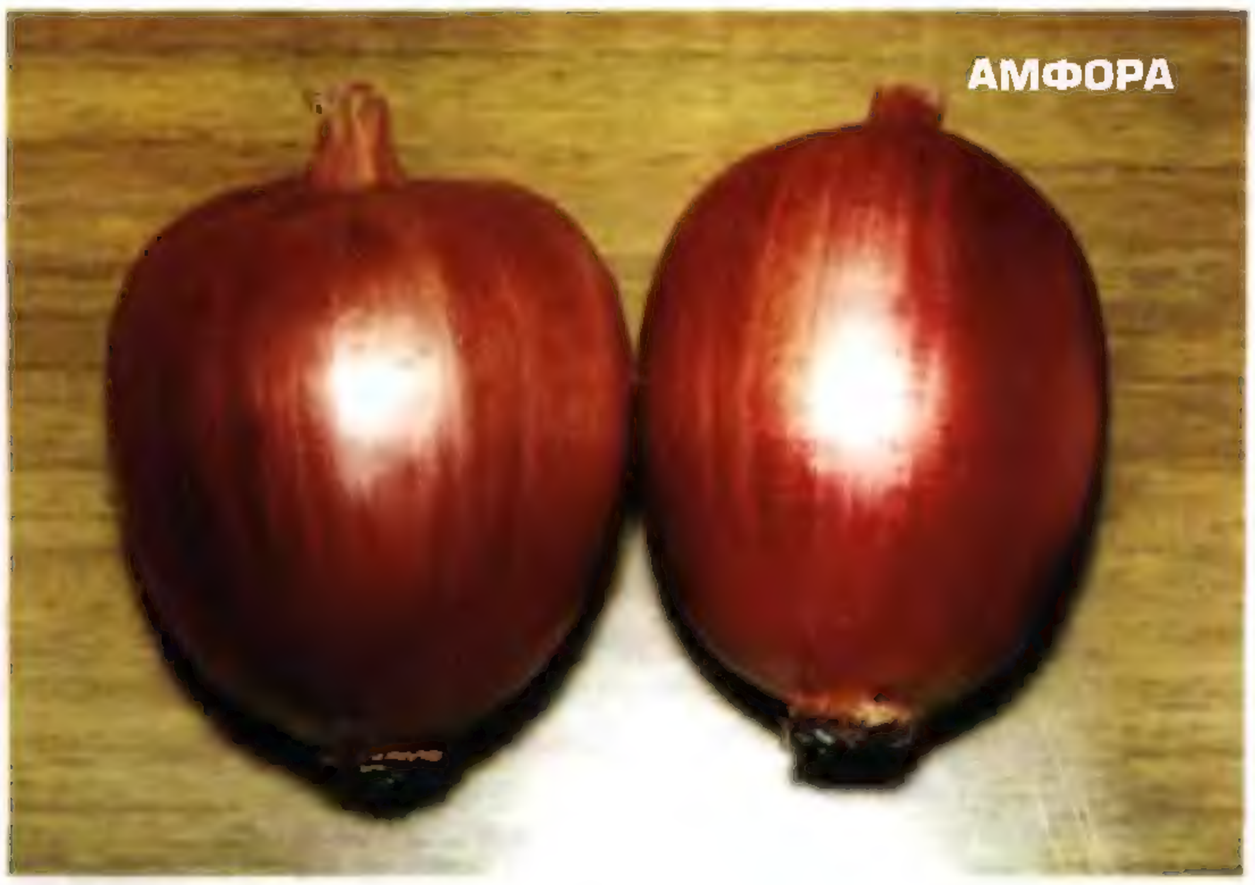

селекции Виктора Владимировича Шабети. **Амфора** — среднепоздний сорт, луковицы имеют оригинальную малиновую окраску, в то же время внутренние сочные чешуи белые. По форме луковица напоминает амфору, что и определило название сорта. Шейка у луковицы быстро усыхает и сорт практически не поражается шейковыми гнилями. Луковицы массой 90—120 г, плотные, характеризуются повышенной лежкостью, дружно созревают. Сорт пригоден для однолетней культуры, можно получать товарные луковицы, выращивая лук из семян. **Белянка** — среднеспелый, перспективный сорт. Очень дружно созревает, луковицы округлые, плотные, ярко-белые, иногда с розовым бочком, внутренние чешуи ярко-белые. Сорт салатного назначения, имеет сладкий и слабоострый вкус. По вкусовым качествам он даже превосходит сорт Ялтинский, выращенный в Лесостепи. Как и все сладкие луки, не отличается лежкостью, поэтому лучше всего его хранить при температуре, близкой к 0 °С. Сорт пригоден для выращивания лука из семян.

Корнеплоды

Сегодня у огородников богатый выбор новых сортов корнеплодов. Вместе с тем некоторые традиционно отдают предпочтение старым, но надежным сортам — моркови **Нантская харьковская, Шантенэ сквирская,** свеклы **Бордо харьковская**. Среди новых или относительно новых сортов моркови у себя на огороде я ежегодно выращиваю Оленку и Яскраву, которые созданы в нашем Институте овощеводства и бахчеводства. Селекцию корнеплодов возглавляет доктор сельскохозяйственных наук Тамара Корнеевна Горовая. Сорт **Оленка** — уникальное ее детище. Раннеспелый, раньше других сортов дает пучковый товар, позволяет получать два урожая в год с одной площади. Корнеплод тупоконический (длина 8—11 см, диаметр 4—6 см), массой 150—200 г. Выступает над поверхностью почвы на 1 см, легко выдергивается. Мякоть оранжевая, сладкая, нежная. По содержанию каротина уступает другим сортам, зато накапливает много апегенина — вещества, укрепляющего сердечную мышцу. Корнеплоды хорошо хранятся, устойчивы к болезням. Сорт высокоурожайный.

Повышенным содержанием каротина отличается среднеспелый сорт **Яскрава**. Корнеплод ярко-оранжевый, цилиндрический (длина 12—15 см, диаметр 3—5 см), массой 150—200 г. Сердцевина составляет 20—25% диаметра, высокоурожайный, хорошо сохраняется.

Особого внимания заслуживает сорт свеклы столовой **Багряный**. Корнеплод отличается яркой, темно-бордовой мякотью и повышенным содержанием таких ценных физиологически активных веществ, как бетаин и бетанин.

Из всех сортов корневой петрушки отдаю предпочтение **Харьковчанке**. Сорт высокоурожайный, корнеплоды массой 100—150 г, хорошего качества. Единственный ее недостаток — корнеплод плохо выдергивается из почвы из-за большой его длины и полного заглубления. Надо изловчиться, чтобы выкопать его и не повредить. Нужно потрудиться, чтобы выкопать пастернак **Петрик**. Сорт высокоурожайный, лежкий, устойчивый к болезням. Корнеплод длиной 25—40 см, диаметром 5—9 см.

А какие великолепные декоративные листовые и головчатые сорта салата (**Снежинка, Золотой шар, Малиновый шар, Годар, Ольжич**) созданы на опытной станции "Маяк" ИОБ УААН! Они красивые, вкусные, высокопродуктивные, позволяют наладить конвейер поступления витаминной продукции (см. "Огородник", 2002 г., №7). Выращивайте их, используйте и с благодарностью вспоминайте своих соотечественников-селекционеров.

Парел выстоял без потерь

Выращиванием ранней белокочанной и цветной капусты занимаюсь уже более пяти лет, применял различные способы выращивания. Самым простым и эффективным из всех, испытанных мною, оказался следующий. Осенью, под вспашку, на 1 м² вношу 2—3 кг перегноя и около 0,5 кг куриного помета. Весной, под культивацию, вношу древесную золу (примерно 0,2 кг на 1 м²).

Рассаду выращиваю в теплице, семена высеваю в рассадные ящики с 21 по 28 января. Через 10—14 дней после всходов пикирую сеянцы в стаканчики. Почвосмесь для ящиков и стаканчиков готовлю такую: на 2 ч. дерновой земли (из лесополосы) добавляю 1 ч. перегноя и немного древесной золы (около 0,2 кг на три ведра смеси).

Чтобы предотвратить заболевание рассады черной ножкой, применяю фунгицид превикур. Достаточно двух обработок: при посеве семян и во время пикировки сеянцев. Поливаю рассаду редко, по мере необходимости, не допуская чрезмерной влажности, и только в первой половине дня. Ничем не подкармливаю. За десять дней до высадки рассаду закаливаю. В III декаде марта высаживаю ее на постоянное место. Как правило, в этот период у нее уже хорошо развитая корневая система и 5—6 темно-зеленых листьев.

Хочу отметить, что здоровая, закаленная горшечная рассада отлично противостоит весенним заморозкам и обеспечивает раннеспелость. Рассаду белокочанной капусты высаживаю по схеме 40 х 40, цветной — 50 х 50 см. За период вегетации провожу три подкормки. Первую — через десять дней после высадки рассады в открытый грунт, под каждое растение вношу 1 ст. ложку древесной золы и 0,5 л перебродившего куриного помета, разбавленного водой 1:20. Вторую и третью подкормки провожу куриным пометом через десять дней после предыдущей.

Чтобы защитить растения от вредителей, применяю две обработки: первую — препаратом актара, при появлении крестоцветной блошки, вторую — через 14 дней после первой, инсектицидом матч.

По мере необходимости поливаю капусту дождеванием, совмещая полив с окучиванием, регулярно пропалываю сорняки.

За пять лет испытал много сортов и гибридов: Экспресс F1, Дитмаршер Фрюер, Июньская, Дельфи F1, Нозоми F1, Мушкетер F1, Сюрприз F1, Элиза F1, Кандиша F1, Резистор F1, Голден Акр. Но ни один из них не смог превзойти по раннеспе-

Как можно тыкву не любить?

Не стану утомлять вас рассказами о пользе тыквы, о содержании в ней различных ценных веществ — это удел ученых. Достаточно сказать, что тыкву рекомендуют употреблять в пищу даже диабетикам, а это контингент особенный — очень переборчивый. Просто хочу посоветовать: ешьте больше тыквы и не опасайтесь за свое здоровье.

А теперь несколько слов об агротехнике. Сразу же оговорюсь: абсолютно все без исключения технологии выращивания овощей в промышленных масштабах, описанные в справочниках по овощеводству, не приемлемы для огородов и дач, площадь которых всего несколько соток. Предлагаю испытать один из самых простых вариантов. Для начала копаем яму 1х1 м и глубиной 50 см (примерно два штыка лопаты). Насыпаем вниз свежий навоз, а сверху — компост, смешанный с землей. Затем в радиусе 3—4 м накрываем землю картоном, ветошью, сеном, а еще лучше — соломой. Сеем в яму штук 10—15 семян тыквы и в центре — пару семян кукурузы (можно добавить и несколько семян огурца). А дальше этот мини-огородик нужно один раз в неделю поливать, один раз в две недели подкармливать органикой. И все!

Чтобы получить сверхкрупные плоды таких тыквенных гигантов, как Титан, Голиаф, Атлантик Джейнт, Биг Мун, Ясочка и другие, нужно вести растение в один стебель и ни в коем случае не прищипывать его в начале роста. Из появившихся завязей оставлять не более 2—3 штук. Когда они вырастут величиной с кулак, оставить только одну завязь. Боковые побеги прищипнуть над 2-м листом и не допускать образования новых завязей. Под плод, во избежание загнивания, подложить дощечки, сено, солому, картон. И не забывайте "кормить" растения органикой!

лости и качеству товарной продукции гибрид Парел F1. Объясняется это высокой устойчивостью гибрида к заморозкам и понижению температуры. Прошедшей весной, когда температура в апреле снижалась до –8 °С на почве, один лишь Парел выстоял без потерь и соответственно раньше других сформировал урожай.

Что касается цветной капусты, то я остановил свой выбор на гибриде Малимба F1. При правильной агротехнике он может сформировать два полноценных урожая (в июне и сентябре), исключительно раннеспелый и формирует белоснежные, отличного качества головки массой 1,5—2,0 кг.

Роман ЛУКЬЯНЕНКО,

с. Богуслав Днепропетровской обл.

Но прежде чем проводить подобные эксперименты, подумайте, а нужны ли вам тыквы массой от 50 до 200 кг каждая?! Если нет, то прищипните главный стебель над 7—8-м листом и оставьте на боковых побегах 3—10 завязей. Общий урожай с корня будет тот же или даже выше.

Кстати, тыквами можно замаскировать неряшливую компостную кучу: посейте семена возле кучи или прямо в компост, поливайте и направляйте плети, куда нужно. Это высший пилотаж "ленивого огородничества"!

Самое лучшее — есть тыкву в сыром виде, тогда вы получите максимальную пользу от этого продукта. Впрочем, можно побаловать себя и лакомствами, например, настоящей тыквенной кашей. Правда, нужно уметь ее приготовить.

Лучший сорт для приготовления каши — длинная булавовидная и очень сладкая Ясочка. Рис промойте 3—4 раза в холодной воде, высыпьте в кипящую подсоленную воду, проведите по дну кастрюли ложкой и больше не мешайте. До закипания огонь должен быть самым сильным, а потом 10—12 мин варите на слабом огне. Готовый рис откиньте на дуршлаг, быстро промойте холодной водой, тогда он получится рассыпчатым. В неглубокую кастрюльку положите 1/3 часть сваренного риса, разровняйте и положите слой мелко нарезанной тыквы и (или) яблок, присыпьте 1—3 ст. ложками сахара. Потом опять — рис, фрукты, сахар. Сверху — третий, самый тонкий слой риса и примерно 2 ст. ложки сливочного масла. Кастрюльку поставьте в духовку на 30 мин, затем снимите крышку на 6—10 мин, чтобы образовалась аппетитная румяная корочка.

Такая каша вкусная и горячая, с пылу с жару, и холодная. Приятного вам аппетита и будьте все здоровы!

Ярослав ЩЕРБИНА,

71128 с. Нововасильевка, Бердянский район,

Запорожская область, ул. Ленина 107.

Тел. (06153) 9-44-05

Необычный Подарок солнца

Говорят, вырастить плоды бахчевых на Подолье чрезвычайно сложно. Погода не всегда благоволит огородникам: то поздние заморозки, то лето недостаточно теплое, то дожди неделями напролет. Но уже три года подряд, невзирая на особенности нашего климата, мы получаем хороший урожай арбузов, выращивая новый сорт российской селекции Подарок солнца. Технология, которую мы применяем, предельно простая. В конце апреля—начале мая замачиваем семена арбуза в ЭМ-растворе (1:100) и ставим на проращивание в очень теплое место (температура 25—30 °С). Через

5—6 дней, когда появляются белые росточки, семена можно высевать. Копаем лунки в ряду через 70 см, между рядами — 1,40 см. Заправляем их ЭМ-компостом или 2-летним перегноем. В лунки кладем по 2 семени, обильно поливаем и мульчируем ЭМ-компостом. Затем накрываем пластмассовыми бутылками без дна и присыпаем сверху скошенным клевером или свежескошенной травой, чтобы защитить всходы от заморозков. Пока не появятся всходы, систематически поливаем. Всходы прореживаем, оставляя в лунке по одному растению. Когда минует угроза возвратных заморозков, снимаем укрытие и обрабатываем растения от грибных болезней ЭМ-5 или фунгицидом ридомил голд. Вот, пожалуй, и весь уход. Первые плоды Подарка солнца созревают в начале августа, как и у нашего ультраскороспелого сорта Пивничнэ сяйво.

Холодостойкий сорт арбуза Подарок солнца — для нас просто находка. Кора у плодов необычная — ярко-желтая, мякоть внутри розовая, сладкая, хрустящая, тающая во рту, семян мало.

Есть у этого сорта еще одно достоинство. Каждый год арбузы и дыни мы сажаем в поле среди картофеля, и каждый год дачные воришки уносят большую часть урожая. А теперь мы сами с удовольствием съедаем все, что вырастили. Похитители принимают арбузы за кормовые тыквы, которые для них не представляют никакого интереса.

Татьяна ВАСИЛЬЕВА,

председатель клуба "Черешня",

29018 Хмельницкий, а/я 1129

По данным Минагрополитики и Главной государственной инспекции защиты растений, в последние годы численность гусениц совок составляла в южных областях Украины 3—5, в Запорожской, Одесской областях и АР Крым (очагами) — 10 экземпляров на 1 м^2 (экономический порог вредоносности составляет 1—2 гусеницы на 5 заселенных растений). Больше всего пострадали томаты: в Донецкой, Запорожской, Николаевской, Херсонской областях и Крыму потери урожая составили 60—80% (2000 г.) и 28—35% (2004 г.). В 2003 г. совки повсеместно распространились и в Днепропетровской, Луганской, а в 2004 г. — частично в Винницкой, Киевской, Кировоградской, Черкасской областях. В большинстве указанных областей, кроме листогрызущих, отмечалась довольно высокая численность и подгрызающих совок (озимой, восклицательной).

Такая неутешительная статистика свидетельствует о широком распространении и большой вредоносности этих насекомых в Украине.

СОВКИ: безобидные бабочки и прожорливые гусеницы

Озимая совка

Совки — наиболее богатое видами семейство чешуекрылых. Они наносят значительный ущерб урожайности и качеству продукции овощеводства. "Завидным постоянством" ежегодного проявления и вредоносностью отличается весьма характерная группа — подгрызающие совки. К ним относится целый ряд видов бабочек, ведущих ночной образ жизни — озимая, восклицательная, болотная (картофельная), огородная, карадрина.

Все виды совок — полифаги (многоядные насекомые, способные питаться многочисленными видами растений). Семейство совки включает бабочек различной величины, большей частью окрашенных в серые, бурые или темные тона. Передние крылья у них длиннее задних, в основном узкие, со своеобразным рисунком, который называется "рисунок совок". Основу его составляют извилистые поперечные линии и три пятна: кольцевое, почковидное и клиновидное. Задние крылья чаще всего светло-серые, красные или синие с черными перевязями. В спокойном состоянии крылья у бабочки сложены кровлеобразно.

Бабочки летают вечером или ночью, крайне редко — днем. Гусеницы большую часть жизни проводят в почве, подгрызая у растений корни или объедая у них надземные части у самой поверхности почвы. Питаются листьями и корнеплодами, проделывая в них полости (дупла) неправильной формы, не повреждая кожуры. Кроме картофеля, опасны для свеклы, моркови, лука, гороха, фасоли и многих других культурных и дикорастущих видов. На овощных культурах чаще всего встречаются четыре вида совки: озимая, восклицательная, огородная и капустная.

Озимая совка (Agrotis segetum Schiff) распространена во всех климатических зонах, кроме крайнего Севера и засушливых районов. В Украине вредитель дает два поколения, в южных районах — три. Бабочка с размахом крыльев около 35—50 мм. Передние крылья различной окраски: от желтовато-бурых до темно-серых. Поперек крыла проходят четыре темные линии. Задние крылья светлые.

Зимуют обычно гусеницы старшего (шестого) возраста в почве на глубине до 15—30 см. Весной, при прогревании почвы до 10 °С, они мигрируют в поверхностный слой и окукливаются в особых пещерках. Куколки красновато-бурые, с двумя шипами на заднем конце (длина до 20 мм), развиваются около месяца. Лет бабочек первого поколения начинается в конце мая и продолжается до II—III декады июля.

Бабочка активна в сумеречные и ночные часы. Интенсивность лета имаго можно обнаружить с помощью феромонных ловушек или корытца с бродящей патокой, установленного на высоте 20—25 см от поверхности почвы. В корытце наливают немного раствора, состоящего из патоки и воды (1:3), в него добавляют заранее сброженные дрожжи (50 г на 1 л воды).

Через несколько дней после вылета и дополнительного питания на различной цветущей растительности самки откладывают яйца на культурных и сорных растениях, а также на растительных остатках и поверхности почвы. Яйца полушаровидные, радиально-ребристые, молочно-белые или желтые, диаметром 0,5—0,9 мм. Самка очень плодовита и может откладывать до 1000 яиц. Через 4—15 дней отрождаются четко сегментированные гусеницы с тремя парами грудных и пятью парами брюшных ног. В младших возрастах (первом—втором) они живут на нижней стороне листьев или под их розетками, выгрызая небольшие отверстия. Поэтому именно в этот период очень важно провести защитные мероприятия биологическими и химическими препаратами. Начиная с третьего возраста, гусеницы все время держатся в поверхностном слое почвы, выползая ночью для питания. За ночь одна прожорливая особь способна уничтожить до 10 растений. Взрослая гусеница длиной до 50 мм, землисто-серого цвета с оливковым оттенком и жирным блеском. Гусеницы первого поколения вредят с середины июня до середины июля. После окончания питания они окукливаются в почве на глубине 3—10 см.

Лет бабочек второго поколения продолжается с середины июля до начала сентября. Во второй половине августа наблюдается яйцекладка на овощных культурах и полях, отведенных под

Капустная совка

озимые. Гусеницы второго поколения наибольший вред причиняют озимым злакам, повреждая высеянное зерно и всходы.

Восклицательная совка (Agrotis exclamationis) — бабочки небольшого размера (в размахе крыльев 30—40 мм). Основной цвет передних крыльев — от серого до коричнево-серого, с пятнами у основания в виде восклицательного знака.

Гусеницы темно-серые, средней величины, длиной около 30 мм. Биологические особенности развития у восклицательной совки такие же, как и у озимой. Она повреждает все овощные культуры, но чаще всего капусту и морковь.

Огородная совка (Mamestra olexacea L.) — самый распространенный вид в Украине. Вредитель развивается в двух поколениях. Бабочки (передние крылья красно-бурые с поперечными линиями, задние — сероватые) первого поколения вылетают в мае, второго — в конце июля — августе. Самки откладывают желто-зеленые яйца на нижнюю сторону листьев горкой по 40—70 шт. Гусеницы длиной 30—32 мм, с изменчивой окраской — от светло-зеленой до темно-бурой.

Гусеницы младших возрастов похожи на пядениц, передвигаясь, они выгибают спину дугой. Они многоядны, наносят ощутимый урон овощным культурам — капусте, редису, фасоли, репе, перцу, томатам не только в открытом грунте, но и в весенних пленочных теплицах. Гусеницы младших возрастов питаются листьями, скелетируя их с нижней стороны. Взрослые гусеницы полностью съедают листья, а также питаются мякотью плодов, прогрызая глубокие, большие, неправильной формы отверстия.

Капустная совка (Mamestra brassicae L.) — опасный, широко распространенный и наиболее вредоносный вредитель из группы листогрызущих совок. Бабочки с размахом крыльев до 50 мм, передние крылья серо-бурые с желтовато-белой волнистой линией и двумя темными пятнами у переднего края, а также с двойными темными зазубренными полосками поперек крыла. Вредитель развивается в двух поколениях. Зимует куколка (темно-коричневая, с заостренным концом) в почве на глубине 3—5 см. Бабочки первого поколения летают с середины мая до конца июня, второго — со второй половины июля до первой половины сентября.

Самки откладывают полушаровидные темно-серые яйца кучками (по 10—40 шт.) на нижнюю сторону листьев подсолнечника, гороха, табака, салата, свеклы. Но самый любимый их корм — капуста.

Через 5—12 дней отродившиеся из яиц зеленые гусеницы сначала "скоблят" мякоть листьев на небольших участках, а когда подрастают, расползаются и выгрызают на листьях отверстия неправильной формы. Взрослые гусеницы серовато-зеленые, желтовато-бурые, иногда почти черные, обычно вгрызаются в кочан, проделывая в нем ходы и загрязняя жидкими экскрементами. Поврежденный кочан загнивает, издает неприятный запах, а со временем становится источником фитопатогенной инфекции. У цветной капусты гусеницы совки повреждают как листья, так и головку.

Меры борьбы

Чтобы уменьшить вредоносность совок, нужно:

- Уничтожать на участках, разделяющих границах и дорожках сорняки, особенно цветущие, на которых постоянно скапливаются бабочки для дополнительного питания.
- В период кладки яиц и отрождения гусениц совок регулярно проводить глубокое рыхление почвы в междурядьях.
- В период массового лета для отлова бабочек на посевах использовать плошки (емкости, корытца) с водой, добавляя в них для запаха варенье или пиво. Содержимое периодически нужно менять.
- Опрыскивать посадки овощных культур, повреждаемые гусеницами, настоем цветущей полыни (300 г измельченного сырья, 1 стакан древесной золы и 1 ст. ложку жидкого мыла залить 10 л кипятка, накрыть, настаивать 5—6 ч). Опрыскивать сразу после остывания настоя.
- Использовать для борьбы с совками эффективный и безвредный биологический метод — хищника трихограммы, уничтожающего яйца вредителя. В период яйцекладки провести трехразовый выпуск трихограммы (по 30—40 тыс. особей на 1 га при каждом выпуске) с интервалом 5—6 дней.

Картофельная совка

- Против гусениц младших возрастов каждого поколения совок применять биопрепараты: **лепидоцид** концентрированный, БА (биологическая активность) — 2000 ЕА/мг — 40—50 г на 10 л воды (1,5—2 кг/га); **битоксибациллин,** БА — 1500 ЕА/мг — 50 г на 10 л воды (2 кг/га). В случае необходимости следует через 7—8 дней провести повторную обработку. (Рабочий раствор нужно готовить непосредственно перед обработкой растений. Обрабатывать растения биопрепаратами следует при температуре выше 18 °С и отсутствии осадков в виде дождя или обильных рос. Опрыскивание следует проводить в сумеречные часы).
- Эффективны против гусениц совок химические препараты: **децис,** 2,5% к. э. — 2 мл на 10 л воды; **арриво,** 25% к. э. на 10 л воды; **шерпа**, 25% к. э. — 1,5 мл на 10 л воды. Работая с инсектицидами, старайтесь, чтобы они не попадали на другие участки и культуры, строго соблюдайте сроки ожидания (количество дней от обработки до сбора урожая), указанные в инструкциях.
- После уборки урожая овощных культур проводить глубокую осеннюю перекопку почвы, выбирать и уничтожать куколки совки.

Анна ТКАЛЕНКО,
кандидат сельскохозяйственных наук,
Институт защиты растений УААН

"...Уже два года нам причиняет немалые убытки какой-то червяк, повреждающий плоды томата. Никак не можем справиться с этим вредителем. Томатов много, а урожая до обидного мало. Расскажите, пожалуйста, что это за вредитель и как с ним бороться".

Ольга Кучер, г. Мелитополь Запорожской обл.

На томатах специализируется КАРАДРИНА

Томаты повреждают несколько видов листогрызущих совок — хлопковая, огородная и помидорная, или карадрина (Caradrina exigua Hb.). В Украине эти вредители наиболее распространены в районах Степи и Лесостепи. Особую опасность для томатов представляет **карадрина**. На протяжении года она дает 2—3 генерации. Куколки зимуют в почве на глубине 4—8 см. Лет бабочек начинается в южных районах в конце апреля, когда почва на глубине 10 см прогреется до 16—17 °С. Массовый лет наблюдается, как правило, во второй половине мая. Бабочки второго поколения вылетают в июле, третьего (характерно для хлопковой совки) — в конце августа — начале сентября. Совки откладывают яйца на нижней стороне листьев колониями по 40—90 шт.

В зависимости от вида, бабочки, яйца и гусеницы совок различаются между собой по размеру, форме, окраске. Гусеницы бывают разного цвета — от светло-зеленого до темно-бурого. Они повреждают плоды, бутоны и цветки растений, а карадрина объедает и листья. Причем не только на томатах, но и на баклажанах, перцах. Кроме того, гусеницы питаются капустой, свеклой, кочанами кукурузы, бобами фасоли и даже сорняками (паслен, дурман и др.).

Меры борьбы

Нужно отметить, что защитить посевы томатов от карадрины — дело нелегкое. Связано это с биологическими особенностями вредителя. Яйцекладки, которые появляются через 1—3 дня после вылета совки, покрываются серыми ворсинками, которые защищают яйца от энтомофагов и других негативных факторов. Поэтому трихограмму нужно выпускать дважды (до и во время яйцекладки), начиная со второй половины мая. Если численность вредителя составляет более 5 яиц на 1 м^2, трихограмму выпускают через каждые 2—3 дня, если меньше — через 5—7 дней. В среднем выпускают 100—400 тыс. особей на 1 га.

Против карадрины эффективны и такие химические средства защиты, как **золон,** 35% к.э.(1,5—2,0 л/га), **волатон** 500, 50% к. э. (1 л/га), **децис**, 2,5% к. э. (0,25—0,5 л/га), **децис форте** 12,5% к. э. (0,05—0,06 л/га), **шерпа**, 25% к. э. (0,24—0,32 л/га), **штефесин** 2,5% к. э. (0,25—0,5 л/га). Применять эти препараты можно только до начала плодообразования. А вот биологические препараты (лепидоцид, битоксибациллин, дендробациллин) можно применять в течение всего периода вегетации. Они экологически безопасны.

Очень большое практическое значение для борьбы с совкой имеют агротехнические приемы: своевременное удаление сорняков, рыхление междурядий, зяблевая вспашка.

Валентина СЕРГИЕНКО,
кандидат сельскохозяйственных наук,
Институт защиты растений

"Часто в статьях, где речь идет об агротехнике, указывают схему посадки (посева) той или иной культуры. Они выражены цифрами и математическими значками. Объясните, пожалуйста, что обозначают эти значки и как читать схемы".

В. Н. Раздобудько, г. Бахмач

"Зашифрованная" схема посева

Урожайность любой культуры зависит от климатических факторов и применяемой агротехники. Большую роль играет также площадь питания, т. е. занимаемый растением определенный объем почвы, в котором содержится необходимое для него количество влаги, воздуха и питательных веществ. Для каждого вида и сорта экспериментальным путем устанавливают такую площадь питания, при которой растения могут максимально реализовать свои потенциальные возможности по урожаю. Она колеблется от нескольких сантиметров до нескольких метров. Чем меньше габитус растения, чем плодороднее почва, чем выше уровень агротехники, тем меньшая площадь питания ему требуется.

Максимально использовать площадь питания позволяют разные способы посева (посадки) овощных культур: сплошной разбросной, гнездовой, рядовой (обычный и широкополосный) и ленточный. В овощеводстве разбросной способ посева применяют очень редко (для редиса), гнездовой — при безрассадном выращивании томата, бахчевых культур с последующим прореживанием.

Чаще всего применяют рядовой или ленточный способы посева (посадки), которые позволяют обеспечить растениям тщательный уход и своевременную уборку. При обозначении площади питания используют термин "схема посева". Если в схеме посева указаны две цифры и между ними знак "х " это значит, что растения высевают рядовым способом. Первая цифра указывает на расстояние между рядами (ширина междурядий), вторая — на расстояние между растениями в ряду. Например, схема посева для раннеспелых сортов томата может быть 50х40 или 45х35 см. Если в схеме посева указаны три цифры и больше, объединенные знаками "х" и "+", речь идет о ленточном способе посева. Ленту составляют два или несколько рядов, высеянные с одинаковыми узкими междурядьями. Между лентами оставляют более широкие междурядья, чтобы можно было провести обработку почвы. Ряды в ленте еще называют строчками. В зависимости от культуры, в одной ленте могут быть от 2 до 6 рядов (строчек). Ленточным способом выращивают капустные, пасленовые, корнеплодные и зеленные культуры. Схема посева моркови, например, может быть такой: 50х(15+15+15)х4—5 см. Первая цифра указывает на расстояние между лентами, три одинаковые цифры (в скобках) — на количество строчек в ленте и расстояние между ними, две последние цифры — на расстояние между растениями в строчке.

Майя ГРИГОРОВСКАЯ,
кандидат биологических наук

«Раньше я всегда подвязывала помидоры к колышкам, а теперь хочу соорудить для них шпалеры. Только не знаю, как их расположить по отношению к сторонам света, как подвязывать растения (за кисть или за стебель) и т. д. В общем, вопросов у меня много. Очень надеюсь, что поможете советом».

А. Н. Ивлева, г. Стаханов Луганской обл.

Шпалеры по всем правилам

Огородники, особенно дачники, привыкли выращивать на своих грядках низкорослые сорта томата. Считают, что с ними меньше возни. Это правда. Но ведь они и урожай получают несоизмеримо меньший. Конечно, не каждому под силу устроить шпалеру для высокорослых сортов на большой площади — нужны материалы и силы. А вот посадить хотя бы 3—4 ряда томатных богатырей может каждый любитель. Это настоящий "праздник души" — с июля и до самых морозов можно любоваться и наслаждаться красотой и разнообразием плодов, ажурными листьями, вдыхать фитонцидный аромат, снимать стрессы, восстанавливать силы и энергию, забывая о плохом и мечтая о прекрасном.

Грядка низкорослых сортов таких эмоций не вызывает, хотя и на ней нужно изрядно потрудиться. Подвязать каждое растение к колышку, дать ему нужный уход. А потом огорчаться и расстраиваться, видя, как быстро томаты начинают поражаться болезнями, как плотно утрамбовывается почва в междурядьях после обработок, полива и т. д. Поэтому сегодня все больше огородников переходит на шпалерный способ выращивания томатов. Он стал одним из обязательных агроприемов, позволяющих стабильно получать урожай даже при чрезвычайно неблагоприятных погодных условиях.

Индетерминантные (высокорослые) томаты значительно комфортней чувствуют себя на шпалере: растения хорошо проветриваются, равномерно освещаются солнцем, плоды во время уборки не травмируются, растения легче пасынковать и удалять больные, ненужные листья; быстрее и удобнее собирать плоды.

При шпалерной культуре растения томата меньше подвержены заболеваниям, поскольку нижние листья и плоды не соприкасаются с почвой; в посадке уменьшается градиент (отношение) суточных колебаний температуры воздуха; не застаивается капельная влага на листьях и в воздухе; не создаются благоприятные условия для распространения возбудителей заболеваний, в том числе фитофторы; удлиняется период плодоношения, повышается продуктивность растений и улучшается качество плодов. Кроме того, выращивание томата на шпалере позволяет эффективнее использовать площадь огорода, особенно если он недостаточно освещается солнцем.

Мы на своих делянках уже не первый сезон конструируем шпалеры, применяя деревянные опоры-столбики и горизонтальные деревянные рейки, которые при надлежащем хранении в несезонный период могут служить достаточно долго. Чтобы продлить срок службы деревянных столбиков и реек, их нужно покрасить любой, пусть даже самой дешевой, краской.

Ряды высокорослых томатов, выращиваемых на шпалере, желательно располагать с севера на юг. Ни в коем случае нельзя загущать посадки. Схема посадки зависит от мощности и высоты куста. Наиболее предпочтительна ленточная двухрядная посадка растений в шахматном порядке. На наших делянках большинство сортов размещаем по схеме (90+50) х 40, т. е. расстояние между рядами в ленте — 50 см, между растениями в ряду — 40 см, дорожки между лентами — 90 см. Широкие дорожки — не прихоть, а важный элемент технологии. Они позволяют увеличить площадь питания растений, упростить уход за ними (обработки, подкормки, сбор плодов и т. д.). После высадки рассады в открытый грунт (примерно 20 мая) рейки (высота 2 м, сечение 20х40 мм) вбиваем в почву заостренным концом на глубину 20 см. Чтобы прикрепить поперечные рейки, забиваем гвоздь (60 мм) на расстоянии 20 см от верха столбика. Оптимальное расстояние между вертикальными столбиками — 2 м. После того как рассада приживется (через 7—10 дней), подвязываем растения к горизонтальной рейке с помощью мягкого синтетического шпагата.

По мере роста обвиваем растения вокруг шпагата, подвязываем к нему боковые побеги и тяжелые кисти с плодами. Формируем растения высокорослых томатов в 1—2 стебля.

Кстати, нужно обязательно устанавливать шпалеры и для среднерослых, но крупноплодных и обильно плодоносящих сортов томата. Столбики для них можно делать пониже (1,2—1,5 м). Поскольку в последние годы заметно ухудшилась экологическая ситуация, необходимо до минимума сократить применение пестицидов и стараться выращивать иммунные сорта томата, которые не требуют больших затрат на химические средства защиты. Как бы ни была эффективна химическая защита, ее не всегда можно провести вовремя. И тогда даже самые "работающие" препараты не дают эффекта. В этих случаях основной способ защиты растений — использование устойчивых к болезням выносливых сортов: Де-барао (вся группа), гибриды Тарасенко, Чио-Чио-сан, Линда, Розовая сосулька и др. Они получили широкое распространение благодаря таким свойствам, как холодостойкость, теневыносливость, высокая урожайность, отличные потребительские и вкусовые качества плодов.

Большинство овощеводов, которые выращивали в открытом грунте высокорослые иммунные сорта томата шпалерным способом, применяли мульчирование и дополнительное утепление корней растений, проводили своевременные профилактические обработки народными средствами, сумели сберечь свои томаты в самый "разгар фитофторы" и получили высокий урожай экологически чистой продукции даже в последние два "непомидорных лета".

Елена ЛАЗАРЕВА,
доцент Днепропетровского агроуниверситета,
Николай ЛАЗАРЕВ,
директор СП "Союз",
49098 Днепропетровск, а/я 4930

Дзвінок до Консультаційного центру "Сингенти"

— Як захистити висаджену розсаду від капустянки та дротяників? У "Переліку..." практично немає жодного препарату, а у магазинах та на базарі часто-густо пропонують сумнівні препарати, які допомагають "від усього". Порадьте, будь ласка, що робити.

— Фахівці компанії "Сингента" разом із науковцями Інституту захисту рослин розробили дуже простий та ефективний спосіб захисту овочевих та інших культур від грунтових шкідників. Цей спосіб полягає у тому, що перед висадкою коріння розсади томатів, капусти, баклажанів, квітів замочують у 0,2% розчині інсектициду АКТАРА 25 WG, в.г., протягом 2 годин мінімум. Розчин готують із розрахунку 2 г АКТАРИ на 1 л води для замочування 200–250 рослин. Залишки розчину розводять водою (до 10 л) і використовують для поливання висадженої розсади. Інший спосіб боротьби з грунтовими шкідниками передбачає поливання розсади, висадженої у грунт, без попереднього замочування коріння. У цьому разі 0,2% розчином проводять полив із розрахунку 30–35 мл під кожну рослину. Поливання проводять через 3–5 днів після висаджування, коли розсада укоріниться. Також звертаємо Вашу увагу на те, що розроблені способи є безпечними для людей та довкілля."

— Що робити, коли "згорають" молоді гілки сливи, вишні, абрикоса та персика?

— Ця хвороба називається моніліальний опік. Слід проводити обприскування фунгіцидом ХОРУС 75 WG, в.г., на всіх кісточкових перед цвітінням (у фазі рожевого бутона), а персик — двічі: перед цвітінням та після (на початку відростання листя).

— Як правильно використовувати гербіцид ГЕЗАГАРД?

— ГЕЗАГАРД — грунтовий гербіцид. Тобто його застосовують до появи сходів. Він знищує практично всі однорічні дводольні та злакові бур'яни. На картоплі використовують у нормі 30–40 мл/сотку після садіння до появи сходів або після нагортання гребенів, але так, щоб земля повністю закрила сходи картоплі. Посіви моркви можна обробляти цим препаратом після висіву до появи сходів або у фазі 2-х листків культури в нормі 20–30 мл/сотку.

Сестреика

В последнее время на страницах научных и популярных изданий широко рекламируются сорта — дюки. В связи с этим многие садоводы обращаются с просьбой объяснить отличие дюков от традиционных вишни и черешни. Чтобы лучше в этом разобраться, нужно иметь представление о происхождении вишни обыкновенной.

Что мы знаем о дюках?

Видовой состав вишни очень многообразен: в мире насчитывается около 150 ее видов. В Украине распространение получили в основном два — вишня обыкновенная (Cerasus vulgaris) и черешня (Cerasus avium).

Ученые считают, что вишня обыкновенная (ее еще называют вишня кислая) имеет сложное межвидовое гибридное происхождение. Возникла она в результате естественного скрещивания черешни с вишней степной.

В природе такие скрещивания происходили многократно, в результате чего возникло много разновидностей и форм этого вида, которые легко приспособляются к условиям существования. Вишня обыкновенная широко вошла в культуру в XVI—XVII вв. Сорта этого вида произрастают в различных почвенно-климатических зонах земного шара, но особенно хорошо растут и плодоносят в условиях умеренного климата.

В процессе скрещивания вишни обыкновенной и вишни степной образовалась группа кустовидных сортов вишни с разной силой роста. Основной их признак — сильное ветвление побегов, вследствие чего кроны загущаются и становятся раскидистыми. У этой группы сортов плодоношение сосредоточено на приростах прошлого года, которые после съема плодов становятся оголенными. Цветковые почки, а потом и плоды формируются на новом побеге, выросшем из верхушечной почки. В результате крона сильно загущается, а плодоношение переходит на периферию. Плоды этой группы имеют темную, почти черную окраску и очень кислые на вкус. Кустовидные сорта унаследовали от вишни степной высокую зимостойкость, поэтому составляют основу среднерусского сортимента. К этой группе сортов относятся: Кистевая, Рубиновая, Орлица, Превосходная Колесниковой, Молодежная, Гриот остгеймский, Чернокорка, Любская и др.

В результате скрещивания различных форм вишни обыкновенной между собой и с черешней были получены сладкие сорта вишни, которые еще известны как вишнечерешни, или дюки. Деревья этой группы сортов преимущественно древовидного типа, по росту и плодоношению они похожи на черешню: имеют мощный ствол, редкую крону, у молодых деревьев она, как правило, пирамидальной формы, со временем становится немного приподнятой, округлой. Листья, цветки и плоды у вишнечерешен более крупные, чем у вишен кустовидных сортов. Плоды образуются на букетных веточках и коротких побегах. После 3—4 лет продуктивность букетных веточек снижается, на 7—8-й год они и вовсе отмирают. С возрастом, когда ростовые процессы ослабляются, плодоношение, как и у кустовидных сортов, сосредоточивается на коротких побегах. Несмотря на пониженную зимостойкость, которую они унаследовали от черешни, период высокой продуктивности древовидных сортов в 1,5—2,0 раза выше, чем у кустовидных, и может составлять 20—25 лет.

Сад

Созревают плоды вишнечерешни в разные сроки: есть среди них сверхранние (Чудо-вишня, Английская ранняя), созревающие в начале июня, и поздние сорта (Игрушка, Шпанка поздняя, Метеор). Уровень урожайности деревьев зависит не столько от принадлежности к кусто- или древовидной группе сортов, сколько от степени их самоплодности, погодных условий во время цветения и завязывания плодов, устойчивости к болезням, уровня агротехники и т. д.

Межвидовые скрещивания позволили улучшить качество плодов, что было невозможным при селекции в пределах вида вишня обыкновенная. Если при первых скрещиваниях вишни и черешни преследовалась цель повысить зимостойкость черешни, то современные работы по гибридизации направлены, прежде всего, на получение новых сортов-дюков, устойчивых к коккомикозу и монилиозу, с высококачественными крупными плодами разных сроков созревания, а также засухоустойчивых слаборослых сортов для создания плотных насаждений.

Больших успехов в этом направлении достигли украинские селекционеры С. Х. Дука, А. Л. Денисюк, М. Т. Оратовский, Н. И. Туровцев, В. А. Туровцева, Л. И. Тараненко и др.

Наиболее удачным в их работе было использование дюков для получения элитных сеянцев второго поколения, повторное скрещивание дюков с сортами вишни и черешни или скрещивание дюков с дюками.

Вследствие этого были получены сорта вишни Мелитопольская десертная, Шалунья, Игрушка, Мелитопольская радость, Встреча, Ночка, Чудо-вишня, Донецкий великан, Шпанка донецкая, которые отличаются величиной плодов (7—10 г) и качеством, соответствующим мировым стандартам. Именно они сегодня составляют основу промышленного сортимента вишни в Украине.

Применение термина "дюк" к определенной группе сортов не имеет оснований, поскольку он является лишь общим определением продукта межвидовой гибридизации.

За границей для упрощения классификации культур вишни и черешни пользуются двумя терминами: вишня кислая (собственно вишня) и вишня сладкая (черешня).

Остановимся на лучших по комплексу хозяйственно-полезных признаков сортах вишнечерешневого происхождения.

Английская ранняя

Один из старых сортов вишнечерешневого происхождения, известный в Англии с XVII в.

Деревья сильнорослые, с пирамидальной, густой кроной, древовидного типа, в плодоношение вступают на 4—5-й год, плодоносят в основном на букетных веточках. Урожайность высокая, зимостойкость и степень повреждения коккомикозом средние. Плоды созревают неодновременно (в I декаде июня — это на 10—12 дней раньше сорта черешни Приусадебная), слаботранспортабельные, используются в свежем виде.

Плоды крупные (4,5—5,0 г), широкосердцевидной формы, красные. Мякоть светло-красная, нежная, сочная, превосходного кисло-сладкого вкуса. Косточка среднего размера, хорошо отделяется от мякоти.

Сорт самоплодный, но лучше плодоносит при опылении сортами вишни Самсоновка, Шпанка ранняя, Ребатская красавица.

Районирован с 1954 г. в степной зоне Украины.

Шалунья

Сорт получен в Институте орошаемого садоводства УААН в результате скрещивания вишни Самсоновка и дюка Киевская 19.

Деревья средней силы роста, с раскидистой, средней густоты кроной, кустовидные. Вступают в плодоношение на 3-й год, быстро наращивая урожай. Плодоносят на букетных веточках и побегах. Урожайность и устойчивость к монилиозу и коккомикозу высокие.

Плоды крупные (4,8—6,3 г), плоскоокруглой формы, темно-красные, почти черные, универсального назначения. Мякоть темно-красная, нежная, сочная, вкус кисло-сладкий, освежающий. Косточка маленькая, хорошо отделяется от мякоти.

Срок созревания II—III декада июня.

Сорт самобесплодный. Лучшие опылители — Чернокорка, Самсоновка и сорт черешни Винка.

Районирован с 1990 г. в степной зоне Украины.

Чудо-вишня

Сорт выведен Л. И. Тараненко в Артемовском научно-исследовательском центре ИС УААН при скрещивании вишни Гриот остгеймский и черешни Валерий Чкалов.

Деревья среднерослые, с округлой кроной средней густоты. Плодоносят в основном на букетных веточках, а также на однолетних приростах. Листья крупные, темно-зеленые. Побеги и почки очень похожи на черешневые, поэтому однолетние саженцы в безлистном состоянии трудно отличить от саженцев черешни. Только по плотной кожистой пластинке листа и вкусу плодов можно определить, что это вишня.

Вступают в плодоношение на 4—5-й год, урожайные, устойчивы к болезням, обладают хорошей засухоустойчивостью и зимостойкостью. Плоды очень крупные (8—9 г), темно-красные, округлые, слегка уплощенные сверху, универсального назначения. Мякоть темно-красная, сочная, прекрасного десертного вкуса. Косточка больше средней величины, хорошо отделяется от мякоти.

Чудо-вишня

Срок созревания — II декада июня.

Лучшие опылители — сорта черешни Джерело, Донецкий угонек, Дончанка, Ярославна, Приусадебная, Сестренка, Аннушка и др. Исключение составляют Валерий Чкалов, Дрогана желтая, Крупноплодная, Прощальная и Валерия (Л. И. Тараненко, 2004).

С 2003 г. сорт находится в Государственном сортоиспытании.

Встреча

Сорт получен в Институте орошаемого садоводства УААН в результате скрещивания вишни Любская и дюка Киевская 19

Деревья слаборослые, высотой до 2 м, с округлой, пониклой, густой кроной, кустовидные.

Вступают в плодоношение на 3—4-й год, быстро наращивают урожай. Сорт высокоурожайный, плодоносит в основном на приростах прошлого года, а также на букетных веточках. Устойчив к коккомикозу, почти не поражается монилиозом, отличается высокой зимостойкостью. Плоды крупные (8,6 г), плоскоокруглые, темно-красные. Мякоть красная, нежная, сочная, приятного кисло-сладкого вкуса, универсального назначения. Косточка средняя, хорошо отделяется от мякоти. Плоды созревают в III декаде июня.

Ночка

Сорт частично самоплодный. Лучшие опылители — Шалунья, Приметная, Самсоновка.

Районирован с 1995 г. в степной зоне Украины.

Игрушка

Сорт получен в Институте орошаемого садоводства УААН в результате скрещивания вишни Любская и черешни Солнечный шар.

Деревья сильнорослые, с широкоовальной кроной средней густоты. Вступают в плодоношение на 3—4-й год, характеризуются высокой урожайностью. Плодоносят на букетных веточках и приростах прошлого года.

Сорт засухоустойчив, но зимостойкость средняя, устойчив к коккомикозу и монилиозу.

Плоды крупные (7,5—8,5 г), плоскоокруглые, темно-красные, универсального назначения. Мякоть красная, достаточно плотная, сочная, кисло-сладкая на вкус. Косточка средняя, хорошо отделяется от мякоти. Срок созревания — конец III декады июня.

Сорт самобесплодный. Лучшие опылители — Шалунья, Самсоновка, а также сорта черешни: Валерий Чкалов, Крупноплодная, Франц Иосиф.

Районирован с 1992 г. в степной зоне Украины.

Мелитопольская радость

Перспективный сорт, получен в Институте орошаемого садоводства УААН от скрещивания вишни сорта Самсоновка и дюка Мелитопольская десертная.

Деревья сильнорослые, с пирамидальной разреженной кроной

Вступают в плодоношение на 3—4-й год, высокоурожайные Плодоносят на букетных веточках и однолетних приростах. Морозостойкость и устойчивость против болезней высокие.

Плоды крупные (4,5—6,0 г), плоскоокруглые, темно-красные, почти черные, созревают в ранние сроки (I декада июня), универсального назначения

Мякоть темно-красная, нежная, сочная, сладкая на вкус, с легкой кислинкой.

Косточка маленькая, свободно отделяется от мякоти.

Сорт самобесплодный. Лучшие опылители — Шалунья, Подбельская, Чернокорка.

Тургеневка

Сорт получен во Всероссийском научно-исследовательском институте селекции плодовых культур (г. Орел) из сеянцев сорта Жуковская от свободного опыления.

Деревья среднерослые (высотой около 3 м), с обратно-пирамидальной, приподнятой, разреженной кроной. Вступают в плодоношение на 3—4-й год, плодоносят в основном на букетных веточках.

Зимостойкость и регенерационные свойства дерева высокие. Сорт высокоурожайный, среднеустойчивый к коккомикозу и монилиозу.

Плоды крупные (4,5—5,0 г), темно-бордовые, сердцевидной, слегка удлиненной формы, созревают в I декаде июня, универсального назначения.

Мякоть темно-красная, средней плотности, сочная, приятного сладко-кислого вкуса. Косточка средних размеров, удлиненная, хорошо отделяется от мякоти.

Сорт частично самоплодный. Лучшие опылители — Любская, Гриот Серидко, Владимирская. Сорт районирован с 1985 г. во всех зонах Украины.

Ночка

Сорт получен в Артемовском научно-исследовательском центре ИС УААН в результате скрещивания вишни Норд Стар и черешни Валерий Чкалов.

Деревья выше средней силы роста, с широкопирамидальной средней густоты кроной. Вступают в плодоношение на 3—4-й год, плодоносят на букетных веточках и приростах прошлого года. Характерная особенность сорта — темно-зеленые блестящие листья, унаследованные от Норд Стара, но более крупные.

Сорт урожайный, весьма засухоустойчив, морозостойкость и устойчивость к коккомикозу высокие.

Плоды крупные (7,0 г), темно-красные, широкосердцевидной формы, созревают в III декаде июня, пригодны в основном для технической переработки. Мякоть темно-красная, достаточно плотная, сладко-кислая на вкус. Косточка средняя, свободно отделяется от мякоти.

Самоплодность и опылители в данное время изучаются, но Л. И. Тараненко отмечает, что сорт плохо опыляется сортами черешни. Сорт с 2003 г. находится в Государственном сортоиспытании.

Все перечисленные сорта, хотя и имеют гибридное происхождение от вишни и черешни, все-таки из-за особого, присущего вишне вкусового букета принадлежат к вишневому типу.

Но вследствие таких скрещиваний иногда получаются и растения черешневого типа. Они могут появиться в результате посева семян вишни обыкновенной или плодовитых вишнечерешневых гибридов и при направленном или свободном опылении черешней.

Для примера можно привести сорта черешни Вен и Сестренка, которые получились от свободного опыления дюков Евгения и Уманская скороспелка, а также сорт Чернявка, появившиеся в результате скрещивания сорта черешни Наполеон розовая и вишни степная Крымская.

Приводим их краткое описание.

Сестренка

Перспективный сорт, полученный Л. И. Тараненко в Артемовском НИЦ от свободного опыления вишнечерешни Уманская скороспелка.

Деревья сильнорослые, с широкоовальной, раскидистой, даже пониклой, формой кроны, вступают в плодоношение на 4—5-й год, урожайность высокая: до 10-летнего возраста 45—50 кг с одного дерева, в последующие годы — более 100 кг.

Отличается очень высокой зимостойкостью (выше, чем у Дроганы желтой), устойчивостью к коккомикозу.

Плоды крупные (масса 6,9—8,0 г), сердцевидные, удлиненные, сжатые с боков, красные, устойчивые к растрескиванию. Отличаются высокой транспортабельностью. Как отмечает автор сорта, собранные плоды могут храниться при комнатной температуре около 2 недель, а в холодильнике — больше месяца.

Мякоть розовая, хрящеватая, очень плотная, сладковато-кислая.

Относится к редчайшему типу кислых черешен, что связано с происхождением от дюка Уманская скороспелка (Гриот Остгеймский х Дрогана желтая). Косточка маленькая, не полностью отделяется от мякоти.

Плоды созревают в I декаде июля. Лучшие опылители — Донченка, Дрогана желтая, Донецкий уголек, Валерий Чкалов, Валерия, Аннушка, Аэлита, Донецкая красавица.

Игрушка

Чернявка

Сорт выведен в Институте орошаемого садоводства УААН.

Деревья среднерослые, с широкоовальной кроной, вступают в плодоношение на 4-й год, обеспечивая хорошую урожайность.

Плоды крупные (5,5—7,0 г), удлиненно-сердцевидные, со стороны шва плоские, темно-красной, почти черной окраски.

Мякоть темно-красная, полухрящеватая, сочная. Вкус сладкий, с легкой приятной кислинкой.

Плоды созревают в I декаде июня. Лучшие опылители — Приусадебная, Валерий Чкалов, Дилемма.

Сорт районирован в южных областях России.

Вен

Перспективный канадский сорт, полученный от свободного опыления сорта Евгения.

Деревья среднерослые, с овальной, компактной, средней густоты кроной. Вступают в плодоношение на 5-й год, отличаются щедрой и регулярной урожайностью, которая в 10-летнем возрасте составляет 50—60 кг с дерева. Сорт зимостойкий, но восприимчивый к грибным болезням и бактериальному раку.

Плоды крупные (7—8 г), широкосердцевидные, красные или темно-красные, при излишней влажности могут растрескиваться, высокотранспортабельные.

Мякоть розовая, хрящеватая, сочная, отличного сладкого вкуса. Косточка очень маленькая, свободно отделяется от мякоти.

Срок созревания — конец III декады июня — начало I декады июля.

Лучшие опылители — Бютнера красная, Кордия, Рейнер.

Елена КИЩАК,
кандидат сельскохозяйственных наук,
Институт садоводства УААН

Крыжовник

В последние годы, как никогда раньше, частыми стали неудачные для сельского хозяйства сезоны. Особенно ощутимо это в садоводстве и виноградарстве. У погоды в запасе все новые и новые сюрпризы: то мороз, то засуха, то град, то суховей, то непрерывные дожди... Причем год на год не похож, подготовиться к конкретным условиям не удается. Так что отсутствие или недополучение урожая становится уже не исключением, а правилом.

Вот почему, на наш взгляд, очень важно вернуться к выращиванию местных плодовых культур и сортов, которые за сотни лет приспособились к каждой конкретной почвенно-климатической зоне. Именно такие породы и сорта плодовых культур — залог "беспроблемного" садоводства, которое мы пропагандируем.

Как уже отмечалось, самые благодарные, быстро вступающие в плодоношение, т. е. во всех отношениях наиболее выгодные культуры — ягодные. Уже на следующий год после посадки ягодник начинает давать отдачу. Среди ягодников, особенно в южных регионах, особое место занимает крыжовник. Даже по биологическим свойствам он — самый продуктивный среди ягодных культур. К тому же почвенно-климатические условия Крыма (повышенная карбонатность почвы, высокие летние температуры, беспощадное южное солнце, многодневные суховеи и продолжительная воздушная засуха, поздневесенние возвраты холодов и длительные оттепели зимой) оказались для "северного винограда" нипочем. Молодые ягодники дают промышленный урожай уже на следующий год после посадки, плодоносят регулярно. Продукция пользуется спросом. Цена крыжовника на рынке всегда выше, чем черной смородины.

Первые упоминания о культуре крыжовника в Европе относят к XIII в. Сначала он появился в Англии, позже — во Франции. В XVIII в. было описано около 20 сортов, к началу XIX – более 700, а в XX — полный перечень уже не помещался в справочник о 5000 сортов. И все бы ничего, но в 1905 г. в Европу была завезена американская мучнистая роса смородины и крыжовника — сферотека. Большинство известных сортов крыжовника оказались подвержены заболеванию, что значительно снизило интерес к этой культуре. Это и понятно, поскольку эффективных средств защиты на тот момент не существовало. Обработка же серой и ее производными вызывает листопад крыжовника.

В плодах крыжовника содержится: до 14% сахаров (глюкоза и фруктоза), около 3% органических кислот, 1,2% пектиновых веществ, 0,5% Р-активных веществ, 50мг% витамина С, а также каротин, витамины B_1, B_2, B_3, B_9, B_{12}, РР; в значительных количествах присутствуют макро- и микроэлементы (калий, фосфор, кальций, железо, натрий, кремний, йод и т. д.). Ягоды очень приятные на вкус, аппетитные и ароматные, их употребляют в свежем и переработанном виде. В отличие от других ягод, крыжовник можно использовать в различной степени зрелости. Зеленый и полуспелый идет на отменное "изумрудное" варенье, а также используется как желирующая и подкисляющая добавка к варенью из других фруктов и ягод; спелый употребляют в свежем виде, перерабатывают в повидло, джем, пастилу, мармелад, из него готовят прекрасные вина и соки для лечебного и диетического питания

В темноокрашенных плодах в зрелом виде содержится такое же количество Р-активных веществ, пектинов и органических красителей, как в черной и красной смородине. Он не менее эффективно очищает организм человека от радионуклидов, солей тяжелых металлов и прочих техногенных загрязнений. Его плоды употребляют при лечении гипертонии, малокровия, склероза сосудов, тромбозов, инфарктов, желудочно-кишечных и других заболеваний. Не менее полезны и сорта с зелеными плодами, в которых содержится повышенное количество легкоусвояемого железа, поэтому их используют в детском питании для повышения уровня гемоглобина в крови

Крыжовник малотребователен к почвам, зимостоек, устойчив к засухе, жаре и заморозкам. При соблюдении элементарной агротехники способен давать по 8—10, а иногда и до

20 кг ягод с куста. Если учесть, что на гектаре таких кустов 3,5 тысячи, то это минимум 300 ц/га, что при оптовой цене 5 грн за 1 кг обеспечит 150 тыс. грн с 1 га, или 1,5 тыс. грн с 1 сотки. Сколько картошки можно купить за эти деньги! А если учесть посадку, выкопку, прополку, окучивание и неравную борьбу с колорадским жуком, то по трудоемкости процессы не поддаются никакому сравнению.

Сажать крыжовник лучше на открытых, хорошо освещенных, проветриваемых и прогреваемых местах с уровнем грунтовых вод не выше 1,5 м. При более высоком их залегании лучше посадить красную или черную смородину, айву, фундук и т.п. Схема посадки на производственных плантациях, где предполагается применение техники, — 0,8—1 х 3—4 м; в домашних условиях, при обработке вручную, достаточно будет 0,7—1 х 1,4—1,8 м, в зависимости от плодородия почвы и силы роста куста.

Культура очень отзывчива на почвенное питание, но навоз лучше вносить под культуру-предшественник и не позже чем за полгода до посадки: очень непросто будет добывать сорняки, пропалывая участок с колючими кустами. Вот почему при подготовке почвы главное — очистить ее от злостных сорняков. Минеральные удобрения следует вносить под основную

обработку и только те, которых явно не хватает, исходя из результатов анализа почвы. Согласно картограммам, калия в Крыму достаточно. На нашем участке, расположенном в долине реки Бештерек, среднее содержание фосфора в пахотном слое, чего крыжовнику вполне хватает.

Учитывая, что междурядья будут содержаться под черным паром, а гумуса в наших почвах не менее 3%, за сезон на 1 га высвобождается более 100 кг азота. Для первого и второго года после посадки крыжовнику необходимо азота 20—30 кг/га. Остальной будет или просто потерян, или "рванет" могучими сорняками — попробуй потом избавься от них! Чтобы не создавать себе дополнительных проблем и учитывая агрохимические показатели, мы под посадку удобрения не вносим; при необходимости даем их при поливе или опрыскивании, что случается достаточно редко.

Посадку производим осенью или ранней весной хорошо развитыми саженцами с 2—5 побегами первого порядка, с вторичными разветвлениями и приростом не менее 35—50 см, сильными основными корнями и мочковатой всасываю-

щей системой. Корни стараемся максимально сохранить, подрезая только явно поврежденные. В посадочной ямке их тщательно расправляем; если самые длинные корни не помещаются, поворачиваем куст вокруг его оси, чтобы корень расположился по окружности ямки. Все здоровые корни быстро покрываются белыми всасывающими волосками и в первые же дни вегетации позволяют нормально развиваться надземной части, обеспечивая ее водой и питательными веществами.

Сажаем куст на 5—7 см глубже, чем он рос в питомнике, что позволяет ему сформировать дополнительные корни. При выкопке кустов повреждается практически 90% всасывающих корешков, и если под посадку дать в ямку органические или минеральные удобрения, то резко повысится концентрация почвенного раствора и может наступить физиологическая засуха, когда не растение тянет влагу из почвы, а почва из него. В ходе дальнейшей вегетации всегда можно внести недостающие элементы.

Перед посадкой или сразу после нее, в зависимости от состояния растения, следует произвести обрезку. Из пяти длинных (до 30 см) побегов нужно оставить не более двух, да и те укоротить до 10 см, чтобы привести в соответствие надземную и подземную части. Это позволит кусту быстро восстановиться, освоиться на новом месте и при благоприятных условиях заложить цветочные почки, из которых на следующий после посадки год можно получить урожай.

Ежегодно оставляя по 3—4 новых побега, выросших из основания куста, на четвертый год после посадки можно получить 12—14 мощных плодоносящих веток. В зависимости от сорта их бывает и меньше. Излишнего загущения желательно избегать. На побегах старше четырех лет снижается прирост, закладывается меньше цветочных почек, мельчают плоды. Такие ветки стараемся удалять, оставляя взамен сильные однолетние побеги. Это основной принцип обрезки. При его соблюдении кусты обильно плодоносят более десяти лет. Все лишние, больные, поломанные и низко расположенные побеги, загущающие куст, нужно безо всякой жалости удалять. Таким образом вы избавитесь от множества проблем.

При размещении плантации на открытых, солнечных, хорошо проветриваемых местах вредители и болезни

обычно не докучают. Однако при затяжных дождях, сырой погоде молодые побеги могут поражаться сферотекой (американской мучнистой росой). Если это ненастье длится не более 3—5 дней, то при наступлении погожих дней признаки болезни на деформированных листочках исчезают и дальше верхушки растут здоровыми. Однако чтобы не кусать локти, лучше принять превентивные меры. На сегодняшний день самое эффективное и малотоксичное средство, разрешенное к применению на приусадебных участках, — топаз. Он продается в мелкой расфасовке по 3—6 мл — из расчета одна упаковка на 10 л воды. Этого раствора при использовании опрыскивателя с мелким распылом хватает на 10—20 соток крыжовника, в зависимости от величины кустов. Эффект при любой погоде виден буквально на следующий день.

Но, как говорится, не стоит ждать у моря погоды. При наступлении сомнительной ситуации, когда пасмурно или синоптики обещают дождливую погоду, мы проводим профилактические обработки до цветения и при достижении плодами размеров горошины. Два опрыскивания — и все проблемы решены. Топаз полностью подавляет мучнистую росу, ржавчину и другие грибные болезни. Поскольку вредители в наших условиях не проявляют себя хоть сколько-нибудь заметно, обработок инсектицидами пока не делаем.

Сегодня Украина производит крыжовника всего 1 кг на душу населения. Это не просто мало — это катастрофически мало. На всей территории нашей страны такая неприхотливая культура может радовать садовода стабильно высокими урожаями, обеспечивать вкусными и полезными ягодами и приносить ощутимый доход. Так, изучая опыт польских садоводов, мы побывали на промышленной плантации крыжовника у фермера Януша Габрисяка. Он выращивает на 12 га сорт Белый триумф, собирая урожай по 300 ц/га. Кстати, этот сорт по величине плодов уступает нашему Донецкому крупноплодному. Все работы механизированы: обработка почвы, внесение гербицидов, опрыскивание. Даже урожай убирают комбайном. Прямо с поля этот крыжовник по 1,2 евро за 1 кг (около 8,5 грн) забирают немцы для детского питания. Мы просто цены не знаем этой культуре, поэтому так к ней относимся.

Мы готовы поделиться опытом по телефону и при встрече, оказать вам консультационную и практическую помощь при закладке плантаций. Успехов вам в ваших делах!

Владимир и Нина ВОЛКОВЫ,

АР Крым 97523,

Симферопольского р-на, с. Донское, ул. 60 лет СССР, 26.

тел./факс (0652) 337-298.

Фото Владимира Волкова

Любого блюда украшенье

Замечательная ягода крыжовник! Правда, некоторые могут назвать его кислым и твердым, но вот невкусным никто не назовет. Как правило, мы едим ягоды свежими и варим из них варенье. А ведь можно его и к мясу добавлять, и к рыбе! Вот несколько необычных рецептов очень вкусных блюд. И конечно же, никак не обойтись без знаменитого "изумрудного" варенья.

Мясо с крыжовником

Мякоть говядины — 0,8 кг, грецкие орехи — 100 г, крыжовник — 150 г, репчатый лук — 1 шт., цедра лимона — 1 ч. л., перец красный молотый, соль по вкусу, бульон — 150 мл, сметана, отварной картофель, зелень укропа.

Мясо вымыть, нарезать небольшими порционными кусочками, сложить в жаропрочную емкость, посыпать перцем, измельченными орехами, цедрой. Выложить сверху крыжовник, лук, нарезанный полукольцами, посолить по вкусу. Залить мясо до половины бульоном и поставить его тушиться в духовку. За 10—15 мин до готовности добавить сметану.

На большое блюдо в центр выложить отварной картофель, полить его сметаной и посыпать зеленью укропа. По краю аккуратно разложить готовое мясо, полить его оставшимся после тушения соком.

Соус из крыжовника для рыбы

Крыжовник — 1 кг, яблоки — 600 г, лук — 300 г, чеснок — 2 зубчика, сахар — 450 г, специи — 40 г, соль — 2 ч. л., уксус — 600 мл.

Репчатый лук и чеснок очистить, мелко нарезать, выложить в посуду, добавить немного воды и кипятить на небольшом огне, пока они не станут мягкими. Затем откинуть на дуршлаг. Очистить крыжовник, удалить семена, промыть и дать воде стечь. Снять с яблок кожуру, удалить сердцевину и нарезать. Сложить в кастрюлю все указанные в рецепте ингредиенты и кипятить на небольшом огне. Когда яблоки и крыжовник станут мягкими, размять их деревянной ложкой и снова кипятить (около часа) на медленном огне, пока приправа не достигнет нужной консистенции. Разлить в банки в горячем виде и закатать крышками.

Варенье изумрудное

Крыжовник — 1 кг, сахар — 1, 5 кг, вишневые листья — 2 пригоршни.

Крыжовник надо брать слегка недозревший, желательно, чтобы ягоды были одного размера. Отщипнуть носик и плодоножку, вымыть ягоды. Мелкие плоды варить целиком, из крупных вынуть семена. Подготовленные ягоды переложить свежесобранными и промытыми вишневыми листьями, обдать кипятком (3—4 стакана), чтобы ягоды не потеряли цвет. Дать остыть и поставить посуду с ягодами на ночь или на несколько часов на холод (в холодильник, погреб). Затем убрать листья, откинуть ягоды на дуршлаг, дать воде стечь. Взять 7 тонких стаканов сахара, залить 3/4 стакана процеженного настоя ягод и листьев и сварить сироп. В кипящий сироп опустить крыжовник. Сразу же выключить огонь и дать ягодам постоять 2—3 часа. Потом опять поставить на огонь, довести до кипения и снять, дать остыть Затем уже варить до готовности. Чтобы сохранить изумрудный цвет варенья нужно как можно быстрее охладить его после того как оно сварится. Для этого посуду с горячим вареньем ставят в таз с холодной водой. Воду необходимо часто менять, чтобы она все время была холодной. Когда варенье остынет, разложить его в банки.

ОПЫТ

Прививаю по-своему

После выхода на пенсию я поселился в Мелитополе. Обзавелся садом. Вот тут-то и пристрастился к виноградарству. Эта уникальная культура покорила меня. Теперь в моем винограднике — 150 кустов 36 элитных сортов. Каждый год появляется что-нибудь новенькое. Так что без умения делать прививки никак не обойтись. Сначала применял прививку в расщеп штамба. Но всякий раз сердце кровью обливалось, когда приходилось расщеплять штамб. Казалось, растение страдает и молит о помощи. Вот и придумал свой метод, который считаю более щадящим и эффективным. Уже три года успешно его применяю. Результатами доволен. Теперь хочу поделиться своим опытом с другими виноградарями.

Мой метод — это вертикальное сверление гнезда под привой в штамбе подвоя.

Выполняю прививки в два срока: когда пробуждаются почки (15—20 апреля) и после окончания "плача" винограда (5—10 мая).

Подвой к прививке готовлю за сутки до выполнения операции. Для этого штамб подвоя раскапываю на глубину 25 см (ширина лунки должна быть удобной для спиливания штамба). Штамб спиливаю на 15—20 см ниже уровня почвы, зачищаю, очищаю от старой коры и обрабатываю 3%-ным раствором медного купороса.

Затем приступаю к подготовке черенка. Нарезанную лозу на час замачиваю в растворе марганцовки, вымачиваю в растворе со стимуляторами роста. Затем разрезаю подготовленную лозу на 1—2-глазковые черенки. После этого обрезаю черенок на 4 см под нижней почкой и снимаю с него кору поясом шириной 1 см (см. фото). Штангенциркулем измеряю диаметр черенка без кожицы.

На подвое делаю разметку штангенциркулем на половину диаметра черенка плюс 0,1—0,2 мм. Аккуратно рядом с корой сверлю отверстие по диаметру черенка на глубину 22—25 мм (кора не должна при этом повреждаться). Для гарантии точного сверления на подвой можно надеть ленточный хомут шириной 15—20 мм.

Подготовленный черенок на 5 сек окунаю в раствор фумара и вставляю в просверленное отверстие. Легким молоточком забиваю его до полного совмещения с подвоем. Важно, чтобы совпали камбиальные слои. После этого секатором срезаю черенок на высоте 1,5 см над почкой и закрываю срез садовым варом или пластилином. Прививку "упаковываю" в два слоя бумаги, обвязываю пеньковым шнуром и засыпаю влажной почвой, песком или влажными пропаренными опилками на 5—10 см выше черенка. Над укрытой прививкой устанавливаю защитный экран из белой полиэтиленовой пленки размером 50х50см. Когда пробьются первые ростки, пленку снимаю, рыхлю и увлажняю почву вокруг них. Обязательно притеняю молодые побеги от солнца с 11 до 15 ч.

Ну а после этого формирую куст как обычно. И обязательно своевременно удаляю поросслевые побеги.

Н. В. ДОЛГАНЬ,
виноградарь-любитель,
Запорожская обл., г. Мелитополь, бульв. 30-летия Победы, 42/47.
Тел. 5-54-03

ГОД САДОВОДА

Май

Главная задача садовода в мае — создать оптимальные условия для роста и развития растений. Какие же проблемы необходимо преодолеть в это время?

Прежде всего, майские заморозки, случающиеся регулярно в последние годы. Особенно опасны они для садов, расположенных в низинах, где во время похолоданий в утренние часы скапливается и застаивается холодный воздух. Именно в таких местах на деревьях подмерзают зеленые побеги, цветки и завязь. Защитить сад в таком случае сложно, но реально. Самое очевидное решение, правда, не самое дешевое, — укрыть землянику, кустовые ягодники, виноград и низкорослые плодовые деревья полиэтиленовой пленкой. Под таким укрытием температура на 3—5 °С выше температуры окружающей среды. Однако даже это дорогостоящее мероприятие не помогает уберечь высокорослые деревья. Так, грецкие орехи, порой достигающие гигантских размеров, очень страдают от майских заморозков. В этом случае можно применить доступный и эффективный метод — дымление. Сжигание в саду сухого навоза, опилок, хвороста, создающих максимальное количество дыма, позволяет согревать и удерживать теплый воздух у поверхности почвы и в кронах деревьев.

Хорошие результаты при защите от весенних заморозков дает также дождевание сада.

С наступлением тепла начинается активное развитие вредителей и болезней сада. Необходимо до и после цветения деревьев провести опрыскивания инсектицидом против почкоедов, пильщиков, майских жуков и других вредителей. Подойдет любой из разрешенных для применения в частном секторе (децис, арриво, шерпа и др.).

Во второй декаде мая нужно защитить плодовые от тли и клещей, обработав их одним из препаратов, предназначенных для борьбы с сосущими вредителями (Би-58, матч и т. п.).

Одновременно с расцветанием акации (III декада мая) в садах появляются яблонная и сливовая плодожорки. Против этих вредителей деревья опрыскивают одним из перечисленных выше инсектицидов. Целесообразно совместить эту обработку с опрыскиванием от парши и мучнистой росы, добавив в раствор один из разрешенных фунгицидов (строби, скор, топаз и т. п.). После цветения персика следует повторно обработать его от курчавости препаратом хорус.

В мае проявляются признаки заболевания деревьев бактериальным ожогом, монилиозом и курчавостью. Пораженные листья и побеги нужно срезать и сжечь.

Междурядья и приствольные круги следует обработать гербицидами. Важно при этом следить, чтобы препарат не попадал на листья деревьев и древесину косточковых пород.

Во второй половине месяца, когда сформировалась завязь на яблоне, груше, сливе, можно производить нормирование нагрузки деревьев плодами — с помощью секатора удалить лишнюю завязь. Перегрузка урожаем снижает качество

плодов, истощаются деревья, обламываются под тяжестью плодов ветки. При нормировании нагрузки на яблоне оставляем один плод на 10–15 см побега. Если плоды завязались гроздями, оставляем один, самый крупный, а побеги конкурентов удаляем.

В мае сад нуждается в интенсивной подкормке азотосодержащими удобрениями (перегной, биогумус, раствор куриного помёта, мочевина, аммиачная селитра и т. п.). Очень эффективна в это время внекорневая подкормка. Для ее проведения используют опрыскивания по зеленому листу 1–3%-ным раствором одного из азотных удобрений. Можно совместить это мероприятие с обработкой деревьев от болезней и вредителей.

При появлении признаков вирусного заболевания розеточности (мелколистенность) деревья нужно лечить, опрыскивая 1%-ным раствором серно-кислого цинка.

Приствольные круги нужно мульчировать скошенной травой и выполотыми сорняками. Поливая мульчу раствором препарата "Байкал", можно ускорить ее перегнивание и дополнительно подкормить деревья.

Если сад находится на переувлажненном участке, следует задернить почву, посеяв в междурядьях райграс, тимофеевку или клевер. Задернение будет способствовать удалению лишней влаги из почвы.

В первой половине мая продолжаем весеннюю прививку яблони, груши, сливы, черешни за кору. Черенки привоя нужно хранить в холодном месте (например, в холодильнике под морозилкой), чтобы почки не начали преждевременно распускаться.

В конце мая можно начинать раннелетнюю окулировку алычи, персика и других культур, у которых вегетативные почки быстро вызревают.

Следует проверить (через 10–12 дней) приживаемость растений земляники осенней и весенней посадки. На место погибших подсаживают новые растения. В конце месяца пропалывают осенние посадки от сорняков и рыхлят почву. Перед рыхлением следует внести мочевину (250–300 г на 10 м²).

После цветения междурядья земляники нужно разрыхлить и замульчировать.

В начале мая можно высаживать черенки смородины и облепихи. При размножении кустарников горизонтальными отводками однолетние побеги отгибают, пришпиливают к почве и присыпают влажной землей.

В последние дни этого месяца начинают прививку винограда прошлогодними или зелеными черенками в зеленый побег.

Необходимо контролировать развитие прививок; обламывать поросль, растущую ниже подвоя; при интенсивном росте привитого побега следует подвязать его к опоре.

На винограднике проводят "зеленые операции": выламывают побеги-конкуренты, пасынкуют, нормируют соцветия, удаляют усы, которые не несут опорную нагрузку, подвязывают молодую лозу (зеленая подвязка).

СРОКИ АГРАРНЫХ МЕРОПРИЯТИЙ В САДУ НА МАЙ 2005 ГОДА

Посадка рассады клубники, земляники	**9 (до 08:16), 12, 13 (до 18:03), 21 (после 14:56) 22**
Укоренение черенков, прикапывание ветвей для образования отводков	**7, 25 (после 20:12), 26**
Посадка саженцев ягодных кустарников, малины, ежевики	**9 (до 08:16), 12, 13 (до 18:05), 21 (после 14:50) 22**
Посадка саженцев плодовых деревьев	**9 (до 08:16), 12, 13 (до 18:03), 21 (после 14:50), 22**
Прививка, окулировка	**12, 13 (до 16:05), 17, 18, 21 (после 14:50), 22**

"Помогите вылечить наши груши. Высылаю пораженные листья, возможно, вы сможете определить, что это за болезнь и объяснить, как защитить от нее деревья".

Николай Тымкив, пгт Коропец Тернопольской обл.

Ржавчина на груше

Определить причину заболевания всегда непросто. Однако в данном случае садовод поступил очень разумно, прислав пораженные листья. Таким образом, установить заболевание не составило труда. Как показало исследование, листья груши поражены грибной болезнью, возбудителем ржавчины.

В Украине ржавчина распространена в основном на юго-западе, реже — в северо-западных районах. Проявление ее носит локальный характер.

Кроме груши, патоген поражает яблоню, которая является его промежуточным растением-хозяином. Основной хозяин возбудителя ржавчины — можжевельник. На зараженных деревьях можжевельника южного болезнь принимает хронический характер, и они становятся постоянным источником инфекции для груши. На хвое, шишках, побегах и скелетных ветках можжевельника споры развиваются, формируя грибницу. На пораженных участках ствола образуются утолщения, которые в дальнейшем преобразуются в наплывы, вздутия и раны. Весной на пораженных участках ствола и веток можжевельника появляются телейтоспоры в виде конических выростов коричневого цвета. Они развиваются и продуцируют желтоватые базидиоспоры. Развитию первичной инфекции и распространению базидиоспор благоприятствует влажная весенняя погода. После дождя базидии, подсыхая, отделяются от выростов и ветром разносятся на большие расстояния (40–50 км).

Заражение груши базидиоспорами происходит весной, во второй половине апреля. Кроме листьев, болезнь поражает черешки, а в годы эпифитотийного развития — побеги и плоды. Первые

"На моем садовом участке появился вредитель. С помощью справочников определила, что это заболонник морщинистый. Хотя, конечно, я могу и ошибаться. Он поражает все деревья в саду. Особенно опасен для молодых и слабых деревьев. В стволе он проделывает горизонтальные дырочки-ходы диаметром около 1 мм, из-за чего у сильных деревьев начинается камедетечение, они ослабевают, а некоторые вообще погибают. Подскажите, пожалуйста, как бороться с этим вредителем".

О. М. Кривенко, г. Одесса

Заболонник вредит всем плодовым

Определить причину заболевания всегда непросто. Однако в данном случае садовод весьма успешно справился с задачей. Такие повреждения наносит деревьям заболонник морщинистый — один из главных вредителей, повреждающих флоэму и древесину плодовых деревьев. Об этом свидетельствуют письма садоводов и наблюдения автора.

Фитофаг на плодовых культурах распространен повсеместно. Повреждает все плодовые деревья, но предпочитает косточковые.

Несмотря на мелкий размер (длина до 2,5 мм), жуки способны причинить растениям значительный вред. На поврежденных участках коры отчетливо видны следы их вредной деятельности: огромное количество хаотически разбросанных дырочек (входные отверстия) диаметром до 2 мм. Вредят также личинки. Взрослые особи и личинки развиваются только в

признаки болезни становятся хорошо заметными в июле. На верхней стороне листа образуются пятна неправильной формы диаметром 1—1,5 см, гранатового цвета, с мелкими черными точками. С нижней стороны листа, на пораженных участках, образуются конусо- или сосковидные выросты. В плодовых телах патогена формируются эцидиоспоры, которые с помощью ветра попадают на можжевельник. Сильное развитие болезни приводит к опадению листьев груши. Безлиственные растения ослабевают, плоды теряют массу, становятся непривлекательными.

На пораженных побегах и плодушках появляются зеленовато-желтые пятна, превращающиеся со временем в малиновые. Болезнь приводит к угнетению роста побегов, они становятся толстыми и короткими, а сильно пораженные и вовсе засыхают. Побеги, пораженные в средней степени, растут, но через 2—3 года на пораженных участках кора и древесина растрескиваются.

Устойчивость груши к возбудителю ржавчины зависит от сортимента. Сильно поражаются сорта Бере Боск, Бере Ардан-пон, Кюре, Диканька зимняя, Любимица Клаппа. Средне поражаются: Бере Лигеля, Бере Гарди, Бере Жиффар, Вильямс, Ильинка, Скороспелка из Треву. Относительную устойчивость проявляют сорта Наназири, Суниани, Сахарная, Гулаби, Гордзала и Саило.

Чтобы исключить попадание инфекции ржавчины на грушу, необходимо постоянно наблюдать за состоянием произрастающих вблизи сада кустов можжевельника и в случае поражения их болезнью больные ветки своевременно вырезать и сжигать. Для оздоровления груши в насаждениях проводят следующие мероприятия: до распускания почек обрезают сильно пораженные побеги и скелетные ветви соответственно на 5—10 см ниже места поражения; на пораженных болезнью побегах раны зачищают до здоровой древесины и дезинфицируют 5%-ным раствором медного купороса, а затем замазывают садовым варом. Чтобы раны лучше и быстрее заживали, их перед замазыванием садовым варом обрабатывают гетероауксином (0,5 г на 10 л воды).

Для лечения больных ржавчиной деревьев груши проводят серию опрыскиваний медь- и серосодержащими фунгицидами или препаратами из группы дитиокарбаматов. Первую обработку нужно провести до попадания базидиоспор на листья — перед цветением, используя 1%-ную бордоскую жидкость или ее заменители (купроксат, 34,5 % к. с., купросил*, 10% с. к., чемпион*, 77% с. п., блу бордо*, 77% в. г., хлорокись меди*, 90% с. п.), коллоидную серу*, 77% п.* или ее заменители (кумулюс ДФ, 80% в. г.*, тиовит джет, 80% в. г.*), полирам ДФ, 70% в. г. Сразу после цветения груши, в период массового рассеивания спор, деревья опрыскивают повторно одним из указанных фунгицидов. Через две недели проводят третью обработку. Следует отметить, что если груша устойчива к парше, но есть риск ее поражения ржавчиной, необходимо проводить обработки химическими средствами защиты. При проведении химических обработок против парши, отпадает необходимость дополнительных опрыскиваний против ржавчины.

* Препараты, разрешенные для применения в промышленных насаждениях.

живых тканях. Они питаются лубом и водопроводящим слоем заболони. За год обычно развивается одна генерация, только на юге Украины — две.

Взрослые жуки появляются в середине мая. До начала кладки яиц самки интенсивно питаются, выгрызая ранки у основания почек или в развилках веточек. Поврежденные почки засыхают, из коры выступает камедь. Различные стрессы (повреждения вредителями, поражения болезнями, механические повреждения) вызывают у косточковых деревьев камедетечение, в результате происходит закупорка сосудов коры, разрушение клеток камбия, снижение урожайности и ухудшение качества плодов. Период лета у жуков растянут, длится до июля. Для кладки яиц самка прогрызает кору и на границе луба и заболони прокладывает продольный ход длиной до 2 см. По обе стороны хода самка делает углубления, в которые откладывает яйца.

После откладки яиц самки закрывают входное отверстие своим телом и погибают, обеспечивая таким образом защиту своего будущего потомства. После отрождения личинки выгрызают под корой поперечные ходы. Увеличение плотности популяции вредителя чревато сильным повреждением и гибелью деревьев.

Степень заселения деревьев короедами зависит от их физиологического состояния. Здоровые растения обладают повышенной устойчивостью к самосохранению: при протачивании ходов под корой сок быстро заливает ходы жуков и летные отверстия, вызывая гибель личинок и ограничивая доступ взрослых насекомых.

Чтобы предупредить значительные повреждения плодовых деревьев заболонником морщинистым и другими вредными организмами, необходимо поддерживать высокий агрофон на садовом участке. Комплекс агроприемов по уходу за садом состоит из своевременной обрезки и сжигания поврежденных и засыхающих веток, очистки коры от лишайников и мхов, в которых прячутся вредные насекомые) сбалансированного внесения органоминеральных удобрений, побелки штамбов и основы скелетных веток. Если заболонник продолжает развиваться, нанося растениям ощутимые повреждения, то прибегают к их опрыскиванию пестицидами. Достаточно двух опрыскиваний за вегетацию. Первую обработку проводят в период массового выхода жуков из-под коры, что совпадает с окончанием цветения плодовых деревьев. Для опрыскивания используют новые инсектициды, разрешенные для применения в частном секторе, — актара, 25% в. г., 1,5 г; вектор, 20% в. р. к., 2,5 мл; конфидор, 20% в. р. к., 2,5 мл; моспилан, 20% р. п.; 2 г, конфидор макси, 70% в. г., 0,7 г на 10 л воды. Через 14 дней обработку повторяют. Важно, чтобы ветки и штамбы хорошо смачивались рабочим раствором. Опрыскивание сада против короеда можно совмещать с опрыскиваниями против других вредителей (если они совпадают по срокам).

Весьма эффективны на разных стадиях развития вредителя инъекции под кору деревьев одним из препаратов группы синтетических пиретроидов — арриво, 25% к. е., децис, 2.5 к. е., фастак, 10% к. е., шерпа, 25% к. е. Для проведения инъекций используют одноразовые шприцы.

На вопросы читателей отвечал
кандидат сельскохозяйственных наук
Игорь ШЕВЧУК,
Институт садоводства УААН

НАЙПРИРОДНІШИЙ ЗАХИСТ КАРТОПЛІ ВІД КОЛОРАДСЬКОГО ЖУКА

Всі добре знають: як не крути, але коли після довгої і прохолодної весни різко потепліє — будуть лізти жуки з грунту весь травень (кажуть, що вони можуть спати до чотирьох років на різній глибині, от і вилазять на поверхню не водночас, а ніби хвилями). Дошкуляють городині, звичайно, не тільки жуки з Колорадо, а й інші не менш небезпечні шкідникі, такі як совка, медведка тощо.

Є багато різних способів боротьби з ними: фанати екологічної продукції борються з шкідниками за допомогою фізичних вправ, тобто вручну; хтось використовує народні методи, годуючи шкідників різними смачними стравами і напоями (кашами, пивом тощо); а дехто використовує більш радикальні засоби — хімікати.

І не варто сперечатися, хто правий. Аби був результат — здоровий і смачний урожай. Прислухаємось до різних точок зору і виберемо для себе найкращий виходячи кожен із власних уподобань і переконань.

Шевченко Олександр Павлович, Кіровоградська обл., м.Олександрія: "На своїх 15 сотих маю практично все: і садок підростає, і городина є. Оскільки все вирощую тільки для себе і дітей і майже все літо проводжу на "фазенді" з онуками, то намагаюся не зловживати хімією: підживлюю тільки гноєм, з бур'янами воюю виключно сапкою.

На жаль, без хімії нічого не вдієш проти шкідників і хвороб, але і тут, якщо є можливість, то використовую, як то кажуть, "народні" засоби: мило, попіл, настоянку з махорки, бордоську суміш, тобто все, що виключає попадання в рослину.

Фабричні інсектициди використовую тільки проти двох шкідників: колорадського жука і медведки. Вже шість років обробляю картоплю і помідори **Банколом**, бо, з одного боку, не хочу, аби щось попадало в середину рослини (береженого бог береже), а з іншого, — виходить дешево і сердито."

Продовження на 30 сторінці.

БАНКОЛ®

НАДІЙНО, ЕКОНОМІЧНО, БЕЗПЕЧНО

ДОБРЕ ЗНАЙОМИЙ І НАДІЙНИЙ ЗАСІБ

✓ **Найекономічніший**
(майже вдвічі дешевший порівняно з обробкою картоплі будь-якими іншими інсектицидами)

✓ **Висока безпечність**
(найбільш доцільний для захисту ранніх сортів картоплі або для повторних обробок у разі пореби)

✓ **Висока ефективність**
(незважаючи на те, що комахи деякий час після обробки залишаються живими, вони перестають харчуватися, і тому не завдають жодної шкоди рослинам)

✓ **Найекологічніший**
(малотоксичний для корисних ентомофагів, у тому числі бджіл; не накопичується в грунті)

✓ **Високий рівень захисту від підробок**
(пакет, захищений голографічно по всій площині, має прозоре віконце, через яке добре видно вміст пакета)

Calliope
Group Arysta LifeScience

Представництво "Калліоп" (компанія групи "Аріста")
Тел./факс: (044) 490-26-93, 461-94-62, 258-17-08, 257-42-92

Серія А №00696

Початок на 28 сторінці.

Миска Володимир Григорович, Полтавська обл., Новосанжарський р-н: "Два роки тому попробував обробити "одноразовим" інсектицидом (не встигло появитися перше листя картоплі, а на ньому вже сиділо по 2–3 жуки і вже були відкладені яйця). Два тижні ні личинок, ні жуків справді не було, на третій — почали все більше й більше появлятися дорослі жуки, а потім все почалося знову. Довелося обробляти вдруге (але цього разу вже зайвих грошей не тратив, та й картопля вже підходила до цвітіння: дочекався, поки з'являться личинки десь із сірникову головку і дав їм **Банколом**).

А з медведкою — ще простіше: колись приятель із Росії порадив звичайне пиво (у пляшку з-під шампанського на денце наливав трохи пива і прикопував її в землю. Пиво, видно, чимось приваблювало медведку, от вона й залазила в пляшку, а назад вибратися не могла). Я спробував — спосіб працює, але є ризик зачепити пляшку при сапанні — буде купа скла в землі. Тому рецепт я трохи змінив: запарюю кашу, коли остигне — додаю до неї того ж пива, а ще (щоб медведка не просто так напилася і наїлася) — **Банколу** (десь грамів 10 на кілограм принади): він не смердить і запах пива не забиває — от медведка його й не боїться. Приманку розкладаю по-різному: вздовж грядок з морквою — в ряд рядок, а на картоплі — роблю ямки, закладаю в них грудки принади (десь із голубине яйце) — і все, на літо проблема вирішена.

Чому не боюся, що отрута попаде в грунт? Я свого часу вичитав, що в постраждалій зоні після Чорнобиля рекомендувалося використовувати тільки цей самий **Банкол**, бо в землі він розкладається за лічені дні. Ми хоч і не в постраждалій зоні — але навіщо ризикувати."

Антоненко Неля Іванівна, Полтавська обл., Решетилівський р-н: "Маю великий досвід вирощування сільгосппродукції: сама з села, маю власний город і навіть встигла деякий час фермерством позайматися. Впевнена, що треба використовувати більш сучасні методи боротьби з бур'янами, хворобами і шкідниками. Це і менше часу займає, не надто дорого, та і засоби захисту рослин останніх поколінь є не такими шкідливими, як раніше. По можливості, намагаюсь віддавати перевагу або перевіреним хімікатам, або від відомих компаній — світових виробників. Звичайно, важливо бути уважним і під час їх купівлі — дивитись на захист упаковок і не купувати будь-де.

Картоплю багато років обробляла **Банколом**. Та й тепер використовую його для ранніх сортів картоплі. Для більш пізніх сортів і інших овочів, зокрема томатів, минулого року застосовувала **Дантоп**. По-перше, — новий, по-друге, — від відомої компанії (вже перевіреної на **Банколі**), а по-третє, — економно, екологічно і надійно захищено від підробок. Звичайно, не втрималась і від експериментів — пробувала й інші засоби, однак, як показав досвід, швидшого за **Дантоп** нема. Тому я вирішила більше не експериментувати. От така я консерваторка."

ДАНТОП®

НЕ ДАМО ЖУКАМ ЖОДНОГО ШАНСУ!

ХІТ СЕЗОНУ
ДЛЯ ЗАХИСТУ КАРТОПЛІ І ТОМАТІВ

✓ **Нокаутуючий ефект**
(уже через 5-10 хвилин у шкідників з'являються перші ознаки ураження)

✓ **Тривала дія**
(в т.ч. на дорослі комахи, личинки, яйцекладку)

✓ **Висока ефективність незалежно від умов внесення**
(не випаровується за високих температур, не змивається дощем уже через 30 хвилин після застосування)

✓ **Широкий спектр дії**
(контролює майже всі види комах: сисні, гризучі, мінуючі тощо)

✓ **Низька токсичність**
(найменш токсичний серед відомих інсектицидів для продажу населенню)

✓ **Високий рівень захисту від підробок**
(специфічної форми гранули завдовжки 1-1,5 мм блакитного кольору; вміст пакета добре видно через прозоре віконце)

Calliope
Group Arysta LifeScience

Представництво "Калліоп" (компанія групи "Аріста")
Тел./факс: (044) 490-26-93, 461-94-62, 258-17-08, 257-42-92

Серія Б № 00503

Дешевле усадьбы

Гладиолусы по праву считаются одними из самых красивых декоративных растений. В последние годы интерес к ним у любителей-цветоводов заметно возрос. Возможно, это связано с появлением на рынке новых, еще более декоративных сортов. Кроме того, гладиолусы с их разнообразными по цвету и форме цветками, различной высотой цветоносов и продолжительным цветением — идеальная культура для срезки.

Поскольку в мае начинается сезон высадки клубнелуковиц гладиолуса, мы решили подробно описать агротехнику выращивания этого популярного в Украине растения.

Меч гладиаторов

Гладиолус (Gladiolus), или шпажник (народные названия "мечик", "косарик") — многолетнее травянистое однодольное клубнелуковичное растение, не зимующее в открытом грунте, семейства ирисовых, с линейными или мечевидными сидячими листьями. В переводе с латинского "гладиолус" означает "меч"*. В культуре распространен гладиолус гибридный (Gladiolus hibridus Hort.), сорта которого (а их десятки тысяч и ежегодно появляются сотни новых) отличаются по срокам цветения, высоте цветоноса, окраске (от чисто-белой до фиолетовой, почти черной), форме (простые, махровые, гофрированные, складчатые, рассеченные, драконовые, орхидеевидные), размеру соцветий и другим признакам.

Чтобы вырастить этот великолепный цветок, получить крепкие здоровые растения, следует придерживаться определенных агротехнических приемов.

Выбор места посадки и подготовка почвы. Для успешного выращивания современных сортов гладиолусов необходимо высаживать их на хорошо освещаемых солнцем участках с дренированной, плодородной, воздухопроницаемой почвой. Выбирая участок, помните, что интенсивное длительное затенение с восточной стороны задержит их цветение на 15—20 дней, а с южной — приведет к его отсутствию. В северных и центральных регионах гладиолусы необходимо закрыть от холодных ветров, высадив кустарники или высокорослые культурные растения. В регионах с избыточным количеством природных осадков, а также в низинных местах устраивают дренажные канавы, приподнятые гряды. Кратковременное затопление замедляет развитие растений, а длительное — может привести к их гибели. Недопустимо высокое залегание грунтовых вод на участке (выше 0,7 м).

Наиболее оптимальные почвы для высадки гладиолусов — черноземы легкого механического состава, суглинки и супески. Кислотность почвы (pH) может быть 5,0—8,0, но лучше всего 6,0—6,5. На более кислых почвах растения развиваются ослабленными, на щелочных — в большей степени поражаются болезнями. Тяжелые глинистые, торфяные и песчаные почвы, которые часто встречаются на садовых участках, требуют улучшения.

**В древности гладиолусы называли цветами гладиаторов и считали символом благородства, дружбы, верности. По преданиям, если носить луковицу растения на груди как амулет, — это принесет победу в поединке или убережет от смерти.*

Участок для посадки гладиолусов готовят с осени: очищают от сорных трав, удаляют корневища и перекапывают на глубину 30–40 см. Если почва кислая, вносят доломитовую или известковую муку, золу. Количество извести зависит от величины pH и типа почвы. На новом участке с глинистой или суглинистой почвой на 1 м² площади вносят два ведра торфа или торфокомпоста и столько же песка. В супесчаную почву на такую же площадь добавляют два ведра торфа, перегноя или хорошо разложившегося навоза. При этом нужно помнить, что внесение свежего навоза (кроме конского) вызывает появление грибных заболеваний (фузариоз, ботритис и др.). На окультуренных почвах количество вносимых песка, торфа (перегноя) составляет до 10—15 кг (каждого). Под осеннюю перекопку вносят основные минеральные удобрения. Так, на тяжелых почвах вносят (на 1 м² площади) полную дозу фосфорных (25—30 г двойного суперфосфата или 50—60 г простого суперфосфата) и калийных удобрений (20—30 г серно-кислого калия или 20—30 г хлористого калия либо 30—40 г калийной соли) или комбинированных фосфорно-калийных удобрений (30—40 г нитрофоски). На песчаных и супесчаных почвах калийные удобрения вносят под осеннюю перекопку, сокращая их количество на 1/3. При недостатке минеральных удобрений вносят древесную золу (250—300 г на 1 м²). Ранней весной на тяжелой, заплывающей почве проводят поверхностную (15—20 см) перекопку с внесением азотных удобрений (25—30 г мочевины или 30—40 г аммиачной селитры на 1 м²). На легких почвах весной проводят рыхление на глубину 12—15 см с заделкой азотных и трети калийных удобрений. Весной вносят только бесхлорные калийные удобрения (калимагнезия, сульфат калия).

При севообороте для гладиолусов хорошими предшественниками служат бобовые, бахчевые, лук, чеснок, томаты, земляника. Из цветочных культур — цинния, тагетес, георгины, т. е. культуры, не имеющие с гладиолусами общих заболеваний. Из-за опасности повреждения гладиолусов проволочником нежелательно высаживать их после картофеля, моркови и других корнеплодов. Рядом с посадками гладиолусов нельзя высаживать и растения семейства крестоцветных, поскольку они привлекают трипсов.

Подготовка посадочного материала. За 2—3 недели до посадки клубнелуковицы и детку (клубнепочки) достают из хранилища для прогревания. Клубнелуковицы осторожно, чтобы не повредить молодые ростки, очищают от кроющих чешуй. Больные луковицы выбраковывают. Отобранный здоровый материал в профилактических целях против грибных и бактериальных болезней на 20 мин помещают в 0,7%-ный раствор двуокиси марганца (температура 25—30 °С), после чего промывают водой и просушивают. При наличии на луковицах небольших очагов поражения паршой их удаляют ножом, а срезы обрабатывают 3—5%-ным раствором марганцово-кислого калия, раствором бриллиантового зеленого, 0,3—0,5%-ным раствором фундазола (бенлата) или древесным углем (можно применять активированный уголь либо смесь мела с углем — 1:1). Инструмент после каждой обрезки опускают в емкость с дезинфицирующим средством. Очищенные клубнелуковицы раскладывают в два слоя (ростками вверх) в ящики для яровизации и содержат в помещении при температуре воздуха 28—34 °С и влажности 55—60%.

Для повышения декоративности соцветий и устойчивости к заболеваниям луковицы обрабатывают растворами микроэлементов.

Для обработки клубнелуковиц непосредственно перед посадкой:

- **на10 л воды добавляют 3 г борной кислоты, 2 г марганцово-кислого калия, 0,5—0,7 г серно-кислого цинка, время обработки — 12—14 ч (по А. Н. Громову);**
- **на 10 л воды добавляют 3 г медного купороса, 1 г борной кислоты, 1 г азотно-кислого кобальта, 1 г марганцово-кислого калия, 1 г молибденово-кислого натрия, температура раствора 20—25° С, время обработки —12—24 ч (по Б. Г. Лисянскому, Г. Г. Ладыгиной);**
- **на 10 л воды добавляют 2,5 г медного купороса, 2 г марганцово-кислого калия, 2 г борной кислоты, время обработки —16—18 ч (по В. Ф. Пышкину).**

Для обработки клубнелуковиц перед проращиванием (яровизацией): на 10 л воды добавляют 2 г борной кислоты, 2 г марганцово-кислого калия, 3 г медного купороса, 0,3 г азотно-кислого кобальта; при выращивании луковиц на легких супесчаных почвах в этот состав добавляют 2 г борной кислоты, 3 г серно-кислого магния, 1,5—2 г серно-кислого алюминия, температура раствора 35—40° С, время обработки — 12—14 ч (по А. Н. Громову).

Следует помнить, что произвольное увеличение количества микроэлементов приводит к угнетению растений и даже к их гибели.

При отсутствии необходимых микроэлементов клубнелуковицы можно обработать 0,02%-ным раствором (2 г на 10 л воды) марганцово-кислого калия (температура раствора 30—35 °С) время обработки — 12—14 ч или 0,2%-ным раствором (20 г на 10 л воды) борной кислоты, время обработки — 12—24 ч. Такая обработка способствует устойчивости к грибным болезням, приближает цветение, улучшает качество цветков, увеличивает массу замещающих клубнелуковиц и детки. Замачивание в растворе борной кислоты увеличивает размер и количество цветков в соцветии. Некоторые цветоводы рекомендуют проводить обработку микроэлементами один раз в 2—3 года, поскольку ежегодные обработки могут дать отрицательный результат. В те годы, когда обработку не проводят, клубнелуковицы можно замачивать в растворе стимулятора роста.

Препарат	Дозировка, г на 10 л воды	Время обработки, ч
Гумат натрия	3—5	8—10
Гетероауксин	1	8—16
Янтарная кислота	1	10—12
Калиевая соль Гетероауксина	0,1 г (1 таблетка)	16—20

Для профилактики заболеваний и уничтожения перезимовавших на луковицах вредителей (трипсы, клещи), клубнелуковицы перед посадкой обрабатывают: от вредителей — 1,0-0,2%-ным раствором карбофоса в течение 20—30 мин (для детки — 10—15 мин); от грибных болезней — 0,4—0,5%-ным раствором фундазола (бенлат) в течение 30 мин; 0,1%-ным раствором марганцово-кислого калия, в течение 30 мин (для детки — 0,05%-ным раствором); 2—3 ч выдерживают в настое чеснока (100 г на 3 л воды, настаивать 12 ч).

Сегодня цветоводческие фирмы Европы и США широко используют термический способ обработки луковиц и детки гладиолусов. В домашних условиях мелкие партии клубнелуковиц, находящихся в состоянии покоя (без признаков прорастания), можно обработать таким образом: меньшую эмалированную емкость поместить в большую, подложив под дно деревянные рейки. Зазор между стенками должен быть не менее 3—5 см. Клубнелуковицы сортируют, раскладывают в отдельные марлевые или капроновые мешочки и помещают в меньшую емкость. Затем в промежуток между емкостями заливают воду (температура 55 °С) и сразу же накрывают крышками обе емкости. Для клубнелуковиц I—II разбора, время обработки — 20 мин, III — 15 мин. Для клубнелуковиц IV разбора и детки температуру снижают до 50 °С, время обработки — 10 мин. Следует помнить, что при температуре воды 57 °С клубнелуковицы некоторых сортов погибают.

При термической обработке даже внутри клубнелуковиц погибают возбудители сухой и твердой гнили, парши и частично фузариоза, а также вредители – трипсы, луковый клещ, нематоды. После пропаривания клубнелуковиц воду из меньшей посуды сливают и заливают (быстро) холодную. Для охлаждения клубнелуковиц вместо воды лучше использовать 0,3%-ный раствор марганцово-кислого калия. *Клубнелуковицы I и II разбора выдерживают в нем в* течение 1 ч, III — 40 мин, IV разбора и детку — 30 мин. Нагревание способствует пробуждению спящих почек, а марганцово-кислый калий стимулирует рост и развитие растений, убивает возбудителей заболеваний. После завершения обработки клубнелуковицы укладывают (без ополаскивания водой) в ящики для просушки, а мешочки с деткой подвешивают на 24 ч в помещении с темпера-

турой 25—30 °С. Обработанные таким образом клубнелуковицы можно высаживать без яровизации или проращивать для приближения сроков цветения.

Обработка детки горячей водой и марганцово-кислым калием облегчает всхожесть, особенно сортов, где детка с очень твердой оболочкой.

Для получения из детки крупных ювенильных (молодых, возраст 1 год) клубнелуковиц применяют различные способы предпосевной обработки. Кроме термического способа, для ускорения прорастания и повышения всхожести детку можно замачивать в течение 1—2 суток в теплой воде (температура 25—30 °С) с двукратной сменой воды и последующим проращиванием во влажном субстрате (пропаренные торф, опилки, песок). Проращивают детку при температуре не ниже 25 °С от 2—3 до 10—12 дней для сортов, имеющих 2—3 слоя прочной оболочки или с пониженной энергией прорастания. Также можно проращивать детку в течение трех недель в подвале при более низкой температуре (10—12 °С). При любом режиме необходимо, чтобы количество субстрата на одну детку не превышало 3—4 ее объемов, укрывать ящики пленкой, обеспечивать равномерное увлажнение и доступ к ним воздуха (регулярно перемешивать нижние и верхние слои и увлажнять водой по мере необходимости), проводить скарификацию (очищать или надрывать твердую оболочку детки), а также обработку растворами микроэлементов (в тех же дозах и при тех же экспозициях), которые описаны выше для клубнелуковиц. При отсутствии указанных микроэлементов можно замачивать детки в настое древесной золы (1:10).

Практически все эти методы я апробировал на своем участке, и все они достаточно эффективны. Исходя из своего опыта, хочу дать несколько рекомендаций. При проращивании гладиолусов в условиях жилого помещения нужно полностью исключить обработку клубнелуковиц химикатами (применяют раствор марганцово-кислого калия, настои чеснока). В этом случае возможна термическая обработка, применение микроэлементов до проращивания. Использовать ядохимикаты (фундазол, карбофос и др.) можно только непосредственно перед посадкой. Если посадочный материал оказался зараженным (трипс, клещ, грибные болезни), проводят термическую обработку, применяют настои чеснока, раствор марганцово-кислого калия с последующим вырезанием пораженных участков, а также обработку микроэлементами, стимуляторами перед проращиванием и обязательное замачивание в растворах системных инсектицидов и фунгицидов перед посадкой. Проросшие во время хранения клубнелуковицы не подвергают тепловой обработке. Если посадочный материал здоровый, без вредителей, его обязательно обрабатывают микроэлементами. Перед посадкой можно использовать ядохимикаты.

***Сроки посадки* зависят от климатических особенностей района, а также микроклимата и почвенных условий конкретного участка. Календарные сроки высадки клубнелуковиц — ориентировочные, правда, они очень важны для планирования сроков предпосадочной обработки. Для Крыма и южных областей Украины оптимальный срок высадки клубнелуковиц гладиолусов в открытый грунт 15 марта — 15 апреля. Самый поздний срок посадки в южной зоне для продления сроков цветения и поздней срезки без применения пленочных укрытий — 15 июля. В центральных областях гладиолусы высаживают в течение апреля, а в северной части Украины —15 апреля — 10 мая. Оптимальное условие для высадки клубнелуковиц — прогревание почвы до 8—10 °С на глубине 10 см. Детку высаживают раньше — при прогревании почвы до 4—6 °С. Преждевременная посадка клубнелуковиц в холодную почву задерживает их прорастание, снижает эффективность предпосадочной обработки. Продолжительное снижение температуры воздуха до –3 °С (или –2 °С при северном ветре) наносит ущерб растениям и задерживает их последующее развитие.**

Посадка. В первую очередь высаживают крупные пророщенные клубнелуковицы ранних сортов для получения ранней срезки. После них высаживают детку и мелкие клубнелуковицы, предназначенные для выращивания посадочного материала. Затем — крупные луковицы средних сортов и позднего срока цветения. При посадке учитывают направление использования гладиолусов. Если они — часть декоративного оформления, то на переднем плане композиции высаживают мелко- и среднецветковые сорта, а на заднем — гладиолусы крупноцветковых и гигантских групп. При выращивании гладиолусов на срезку на одной грядке высаживают сорта с одинаковыми сроками цветения. Это облегчает уход летом и уборку луковиц осенью. В условиях любительского цветоводства наиболее рационально высаживать клубнелуковицы и детку на грядах шириной 120 см, ориентированных с востока на запад, при этом ряды размещают с юга на север, то есть поперек гряд. Крупные партии луковиц для срезки удобнее разместить вдоль гряды такой же ширины. На ней размещается 5 продольных рядов с расстоянием в 20 см. Продольное расположение рядов удешевляет и упрощает подвязку растений. Направление гряд и рядов — с юга на север. На наклонных участках гряды располагают поперек склона.

Густота посадки луковиц гладиолусов зависит прежде всего от сортовых особенностей, метеоусловий района возделывания, плодородия почвы, принятой схемы посадки. Клубнелуковицы гигантских и крупноцветковых гладиолусов (классы 500—400) I разбора высаживают не более 50 шт., среднецветковые и мелкоцветковые (классы 300—200) — 70—80 шт. На любительских участках при размещении рядов поперек гряд расстояние между рядами для ранних и среднеранних сортов (у них менее мощная вегетативная масса и менее крупное соцветие) — 15 см, а в ряду между растения-

ми — до 10 см. Сорта со средними сроками цветения высаживают с расстоянием между клубнелуковицами в ряду 12—15 см. Для среднепоздних сортов расстояние между рядами — 25 см, между растениями в ряду — 18—20 см. Наиболее мощные поздние сорта требуют для своего роста еще большей площади питания. При посадке мелких клубнелуковиц расстояние в ряду — не менее 7 см. Нельзя высаживать мелкие и крупные клубнелуковицы вперемежку, так как мощные растения из крупных луковиц будут затенять и угнетать рост более мелких.

Глубина посадки клубнелуковиц зависит от их размера, механического состава почвы, климатических условий и составляет 5—15 см. Крупные клубнелуковицы высаживают на глубину 10—15 см, мелкие — на 5–7 см. На легких почвах глубину посадки увеличивают, на тяжелых — уменьшают. В южных регионах, где уже со второй половины мая велика интенсивность солнечного освещения и часты суховеи, не рекомендуется проводить посадку на глубину менее 10 см, независимо от механического состава почвы. Заглубленная посадка способствует сохранению вертикального положения растений во время цветения, формированию более крупной клубнелуковицы, однако отодвигает срок цветения и уменьшает урожайность детки, ведет к сильному повреждению грибными и бактериальными болезнями в районах с прохладной, дождливой осенью. В этом случае клубнелуковицы высаживают на глубину 5—7 см, в дальнейшем их окучивают и доводят глубину расположения клубнелуковиц до требующейся.

Густота посадки детки при выращивании на грядах: между рядами — 10—15 см, в ряду 5—7 см (в зависимости от размера). В промышленном цветоводстве применяют посев детки в виде широкой "ленты" (10—15 см). Расстояние между "лентами" 40—70 см, в зависимости от применяемой техники для механической обработки почвы.

Глубина посева клубнепочек — не менее 5 см (даже для детки среднего размера). Посев на меньшую глубину значительно удлиняет сроки появления всходов и уменьшает процент всхожести. Более мелкий посев возможен при выращивании в парниках или под полиэтиленовой пленкой при постоянном наблюдении за равномерностью увлажнения. В южных районах на легких почвах глубина посева 7—8 см.

Если в вашей коллекции достаточное количество детки каждого сорта, лучше высевать наиболее крупные фракции, что позволит получить дружные всходы и об легчит уход за растениями.

Иногда цветоводы загущают посадки. В этом случае цветение задерживается на несколько дней, а из детки вырастает очень мало крупных клубнелуковиц.

Ярослав СЕБАЛО,
69095 Запорожье,
ул. Героев Сталинграда, 6, кв. 12.
Фото автора

Цветы — души отрада

Селекция — процесс творческий, его считают особым видом искусства, часто сравнивая труд селекционера с творчеством художника. Только у селекционера палитра и краски совсем иные — живые. Они соединяются между собой в мозаичный калейдоскоп именно так, как рисует в своем воображении мастер, а далее — дело рук природы и кропотливый отбор. Глядя на новое творение мастера, не задумываешься, сколько усилий, души и таланта отдал селекционер, чтобы создать эту божественную красоту. Такие люди наделены особой энергетикой, поскольку безгранично влюблены в волшебный мир природы и непрестанно стремятся к совершенству, духовности.

Именно такой невероятно талантливый человек — Нина Афанасьевна Мирошниченко. Ее имя известно далеко за пределами Украины, а вклад в селекцию гладиолусов сложно оценить — свыше тысячи сортов разных окрасок и оттенков. Наиболее известные — победители и призеры выставок: Европа, Красная Москва, Симфония Ночи, Заря Свободы, Королева Эстрады, Украина Моя, Голубое Кружево, Гуцул.

Какова же она, наша цветочная мастерица, откуда ее корни? Умная, интеллигентная женщина, полесская красавица, яркая личность. Родилась Нина Афанасьевна на Киевщине. До Великой Отечественной войны училась в аграрном техникуме в поселке Немешаево (ныне — филиал Киевского аграрного университета). Некоторое время работала агрономом-полеводом. Связав судьбу с военным, кочевала по гарнизонам, растила двух сыновей, и куда б ни забросила ее судьба, всегда окружала себя цветами. В 1956 г. поселилась в Житомире в отдельном домике с пустынным участком, на котором располагалась солдатская прачечная. Через некоторое время, к изумлению всех соседей, усадьба Мирошниченко превратилась в пышный цветочный оазис.

Больше всего на первых порах интересовали Нину Афанасьевну гладиолусы. В ее жизни они сыграли очень важную роль. Начало положила первая семенная коробочка, выросшая при самоопылении. После нескольких лет экспериментов увлеклась ими всерьез и вот уже свыше 40 лет создает новые сорта, и не только гладиолусов. Это ее серия из 9 сортов лилий, названных именами космонавтов, отмечена в ежегоднике Английского лилейного общества, это ей удалось вывести группу полутрубчатых лилий. Среди ее увлечений — и ирисы. Н. А. Мирошниченко создала около 200 сортов этих удивительных цветов, из них 46 — зарегистрированы в Америке. В 2003 г. Нина Афанасьевна, единственная из всех селекционеров СНГ, была награждена медалью за сорт Бронзовый Век. И это не первая и не последняя ее награда. За многолетнюю творческую работу по селекционированию она получила 213 дипломов, 9 аттестатов ВДНХ, 50 грамот, 5 медалей (за гладиолусы). А в 1980 г. единственная из селекционеров бывшего СССР удостоена Олимпийского диплома за сорт гладиолусов Гимн Космонавтов. Но самые ценные достижения и награды у нее, как и у каждого талантливого человека, еще впереди. Заветная мечта, которую лелеет Нина Афанасьевна, — вывести супергофрированный темно-голубой гладиолус. Невзирая на почтенный возраст (в ноябре прошлого года ей исполнилось 90 лет), на вопрос, как она успевает в ее годы заниматься селекцией трех цветочных культур и не жалеет ли о выборе, отвечает с мудрой улыбкой: "Не жаль ни одной минуты, отданной созданию новых сортов. Считаю, что жить нужно на грани своих способностей, не жалея усилий, — только так можно достичь желанного результата. Жить стоит так, чтобы каждый день приносил нечто новое и интересное. Помним, что не так много времени нам отведено, чтобы оставить свой след на земле".

Владислава ПАТОКА,
селекционер-любитель, кандидат биологических наук.
07853 Киевская обл., Бородянский р-н, ул. Пушкина, 5а

КАЛЕНДАРЬ ЦВЕТОВОДА

Май

Закрытый грунт. В этом месяце можно продолжить пересаживать комнатные растения. Обязательно следует притенять их от весеннего солнца. В первое время после пересадки растения умеренно поливают, до укоренения — ежедневно опрыскивают. Подкармливают через два месяца после пересадки. Перезимовавшие фуксии нужно поместить в светлое и теплое помещение, предварительно обрезав засохшие и слабые побеги, а при необходимости пересадить их в свежий субстрат. У быстрорастущих растений (например, пеларгонии) прищипывают верхушки, а также полностью или частично удаляют жировые побеги.

В мае, после того как минует угроза заморозков, комнатные растения выносят на балкон, открытую веранду или в сад, постепенно приучая их к новым условиям. Поливают растения обильно, лучше всего в утренние часы, при необходимости – повторно вечером, поскольку на свежем воздухе субстрат подсыхает быстрее, чем в комнатных условиях. Чтобы растения не повреждались вредителями, их опрыскивают химическими препаратами, разрешенными к использованию.

Сенполии, колумнеи, эписции, бегонии и другие "нежные" культуры следует содержать в комнате, притеняя от солнечных лучей и регулярно поливая теплой водой.

В это время высаживают в балконные ящики рассаду лобелии, сальвии, петунии, астры, алиссума и других однолетних культур.

Все растения ежедневно осматривают, удаляют поврежденные листья и слабые побеги. При обнаружении вредителей или болезней применяют настои инсектицидных культур (табака, лука, чеснока и др.).

Открытый грунт. В мае начинается массовое цветение многих луковичных культур (крокусы, гиацинты, мускари, нарциссы, тюльпаны др.). Посадки луковичных ежедневно осматривают, удаляя экземпляры со слабыми ростками, с преждевременно пожелтевшими листьями, искривленными и укороченными цветоносами (характерно при заражении стеблевой нематодой), не развернувшимися листьями, а также пораженные грибными болезнями или корневым луковым клещом. Особенно обращают внимание на тюльпаны, пораженные вирусом пестролепестности. Их сразу же удаляют с участка и уничтожают.

Для профилактики серой гнили, которая может поражать луковичные культуры в сырую погоду, растения обрабатывают раствором фундазола (20 г на 10 л). Обработку проводят три раза с интервалом в 12 дней.

В начале месяца можно начинать высаживать закаленную рассаду относительно холодостойких однолетников (душистый горошек, годеция, гвоздика Шабо, декоративная капуста, левкой, львиный зев). Рассаду астры однолетней, вербены, гайллардии, рудбекии и других однолетних культур высаживают в грунт в III декаде мая.

Во второй половине мая начинают закаливать рассаду теплолюбивых однолетников (агератум, амарант, бархатцы, бегония, гвоздика китайская, георгины, клеома, кобея, петуния, портулак, табак, тунбергия, цинния, целозия и др.). В теплые дни ее размещают на балконе или открытой веранде, слегка притеняя от прямых солнечных лучей. Ящики с рассадой можно также установить в пленочной телице. При этом нужно следить за ночной и дневной температурой. Когда минует угроза заморозков, рассаду из теплицы можно высаживать в открытый грунт.

В конце месяца пикируют и рассаживают всходы однолетников, посеянных в апреле или начале мая. Можно уже в открытый грунт высевать и холодостойкие однолетники (календула, алиссум, лен, космея, эшшольция, флокс однолетний и др.).

ЛУННЫЙ КАЛЕНДАРЬ НА МАЙ 2005 г.

(ВЫРАЩИВАНИЕ И РАЗМНОЖЕНИЕ КОМНАТНЫХ КУЛЬТУР)*

Вид работ	Комнатные культуры	
	Ароидные	
	цветущие	нецветущие
Черенкование	2 (после 17:44), 3, 4 (до 11:23), **7, 25 (после 20:12), 26, 27 (до 18:23),** 30, 31 (до 20:54)	
Высадка черенков в грунт	**12, 13 (до 18:05), 19 (после 07:31), 20, 21 (после 14:50), 22**	**12, 13 (до 18:05), 17, 18, 19 (после 07:31), 20, 21 (после 14:50), 22**
	Декоративно-лиственные	
Черенкование	2 (после 17:44), 3, 4 (до 11:23), **7, 25 (после 20:12), 26, 27 (до 18:23),** 30, 31 (до 20:54)	
Высадка черенков в грунт	**9 (до 08:16), 12, 13 (до 18:05), 17, 18, 19 (после 07:31), 20,** 21 (после 14:50), 22	
Высадка детки	5, 6 (до 16:23), **7,** 24, 25 (до 09:53), **26, 27 (до 18:23)**	
	Лекарственные	
Высадка детки	**9 (до 08:16), 12, 13 (до 18:05), 17, 18**	
	Лианы	
	цветущие	нецветущие
Черенкование	2 (после 17:44), 3, 4 (до 11:23), **7, 25 (после 20:12), 26, 27 (до 18:23),** 30, 31 (до 20:54)	
Высадка черенков в грунт	9 (до 08:16 и после 10:30), 10, 11 (до 11:59). **12, 13 (до 18:05), 19 (после 07:31), 20,** 21 (после 14:50), 22	9 (до 08:16 и после 10:30), 10, 11 (до 11:59), **12, 13 (до 18:05), 17, 18, 19 (после 07:31), 20,** 21 (после 14:50), 22
	Луковичные	
Высадка детки	**9 (до 08:16), 12, 13 (до 18:05). 19 (после 07:31), 20, 21 (после 14:50). 22**	
	Суккуленты (кактусы)	
Высадка детки	5, 6 (до 16:23), **7**, 24, 25 (до 09:53), **26, 27 (до 18:23)**	
	Сенполии (узамбарские фиалки)	
Черенкование	2 (после 17:44), 3, 4 (до 11:23), **7, 25 (после 20:12), 26, 27 (до 18:23),** 30, 31 (до 20:54)	
Высадка черенков в грунт	**9 (до 08:16),** 12, 13 (до 18:05), **19 (после 07:31), 20,** 21 (после 14:50), 22	
Деление куста	**7**, 26, 27 (до 18:23)	
	Эпифиты	
	цветущие	нецветущие
Черенкование	2 (после 17:44), 3, 4 (до 11:23), **7, 25 (после 20:12), 26, 27 (до 18:23),** 30, 31 (до 20:54)	
Высадка черенков в грунт	**12, 13 (до 18:05), 19 (после 07:31), 20**	**12, 13 (до 18:05), 17, 18, 19 (после 07:31), 20**

** Полужирным шрифтом выделены самые благоприятные дни и интервалы времени для проведения соответствующих работ.*

ЛУННЫЙ КАЛЕНДАРЬ ПРОВЕДЕНИЯ АГРАРНЫХ ПРИЕМОВ ДЛЯ КОМНАТНЫХ КУЛЬТУР НА МАЙ 2005 г.*

Вид работ	Комнатные культуры (все виды)
Полив	9 (до 08:16), **12, 13 (до 18:05),** 17, 18, **21 (после 14:50), 22**
Борьба с вредителями	**9 (после 10:30), 10, 11 (до 11:59), 19 (после 07:31), 20, 21 (после 14:50), 22**
Внекорневая подкормка	9 (до 08:16), **12, 13 (до 18:05),** 17, 18, **21 (после 14:50), 22**
Подкормка	7, 26, 27 (до 18:23)
Борьба с болезнями	2 (после 17:44), 3, 4 (до 11:23), **7, 26, 27 (до 18:23),** 30, 31 (до 20:54)
Перевалка цветущих	**9 (до 08:16), 12, 13 (до 18:05), 19 (после 07:31),** 20
Перевалка нецветущих	**9 (до 08:16), 12, 13 (до 18:05), 14 (после 08:18),** 15, 16 (до 11:58), **16 (после 20:47), 17, 18, 19 (после 07:31), 20,** 21 (после 14:50), 22

ЛУННЫЙ КАЛЕНДАРЬ НА МАЙ 2005 г.

(ВЫСАДКА, ВЫРАЩИВАНИЕ И РАЗМНОЖЕНИЕ ДЕКОРАТИВНЫХ РАСТЕНИЙ В ОТКРЫТОМ ГРУНТЕ)

Вид работ	Однолетние культуры					
	цветущие			декоративно-лиственные		
	с пикировкой	без пикировки	бордюрные	с пикировкой	без пикировки	бордюрные
Пикировка	**2 (после 17:44), 3, 4 (до 11:23), 7**		—	**2 (после 17:44), 3, 4 (до 11:23), 7**		
Посев в грунт	9 (до 08:16), **12, 13 (до 18:05), 19 (после 07:31), 20,** 21 (после 14:50), 22		**9 (до 08:16),** 21 (после 14:50), 22	9 (до 08:16), **12, 13 (до 18:05), 17, 18, 19 (после 07:31), 20,** 21 (после 14:50), 22		**9 (до 08:16), 17, 18,** 21 (после 14:50), 22
Двулетние и многолетние культуры						
Высадка рассады, деление куста и посадка	**9 (до 08:16),** 12, 13 (до 18:05), 14 (после 08:18), 15, 16 (до 11:58), 19 (после 07:31), 20, 21 (после 14:50), 22					
Лианы						
	цветущие			**декоративно-лиственные**		
Посадка	9 (до 08:16), **12, 13 (до 18:05), 19 (после 07:31), 20**			9 (до 08:16), **12, 13 (до 18:05), 17, 18, 19 (после 07:31), 20**		

Катерина СОЛЯНИК,

квадривиум Московской Астрологической Академии. 61058 Харьков, ул. Культуры, 10, кв. 66.

Тел.: 8-057-702-36; 050-300-48-69.

Примечание Стричь изгороди и косить траву для усиления роста наиболее благоприятно при растущей Луне в знаках Рака и Скорпиона, а для "густоты" — при убывающей Луне в знаках Рака и Козерога.

**Полужирным шрифтом выделены самые благоприятные дни и интервалы времени для проведения соответствующих работ.*

Агрошкола

№29

Краткий курс для начинающих

День за днем

Нынешняя весна долго и терпеливо ждала своего часа, а потом стремительно одарила благодатным теплом. Поскольку огородный сезон начался с опозданием на пару недель, придется наверстывать упущенное время, чтобы как можно быстрее закончить посевные работы. Словом, нескучным вышел месяц май, теперь работы — только успевай.

● Как только почва прогреется до 10—12 °С, посейте **спаржевую фасоль, кукурузу.** Эти растения очень хорошие компаньоны: кукуруза служит опорой для вьющихся сортов спаржевой фасоли, а фасоль снабжает кукурузу азотом, который фиксируют ее корни из воздуха. Сейте их одновременно, гнездовым способом, по схеме 70 х 30 или 75 х 25 см. В каждое гнездо кладите по одному зерну кукурузы и на расстоянии 3—4 см от него — 2—3 семени фасоли.

● Пришло время высаживать **рассаду** в открытый грунт или под пленочные укрытия. Оптимальные сроки массовой высадки рассады среднеспелой капусты, томата — I—II декада мая, когда почва на глубине 10 см прогреется до 10—12 °С. Баклажан и перец высаживайте на 7—10 дней позже, при температуре почвы 15—16 °С, а позднеспелую капусту — в конце мая — начале июня. Готовая к высадке рассада должна быть коренастой, интенсивной зеленой окраски, с хорошо развитой корневой системой. Рассада томата должна иметь 6—8 листьев и одну цветочную кисть; рассада перца — 8—9 листьев; баклажана — 6—7, капусты белокочанной — 5—6 листьев. Рассаду теплолюбивых культур высаживайте с междурядьями 60—70 см. Раннеспелые низкорослые сорта томата размещайте в рядках через 25—30 см, среднепоздние

Удобрение овощных культур

Овощные растения отличаются требовательностью к плодородию почвы. Потребность в питательных веществах удовлетворяется за счет органических и минеральных удобрений. Основные элементы питания, без которых растения не могут обойтись, — азот, фосфор и калий, кроме этого, им нужны кальций и магний. Большую роль в их жизни играют микроэлементы (железо, бор, марганец, молибден, медь, цинк, натрий), которые потребляются растениями в незначительном количестве.

Задача азота — стимулировать рост зеленой массы (это особенно важно для листовых овощей). Фосфор ускоряет цветение и плодоношение, способствует развитию корневой системы. Калий отвечает за клетки растений, обеспечивает их выносливость, холодостойкость, устойчивость к ряду болезней. Совершенно очевидно, что различные удобрения по-разному влияют на рост и развитие растений. Поэтому применять их для удобрения овощных культур нужно грамотно и умело: избыток какого-то одного элемента может свести на нет действие других. При этом нельзя не учитывать и основу — почву, на которой вы выращиваете овощи.

Отношение овощных культур к кислотности почвы

Овощные культуры можно выращивать на различных почвах: черноземных, суглинистых, супесчаных и других. Самыми лучшими для них считаются пойменные участки. Овощи требуют большого количества влаги, поэтому желательно разбивать участок недалеко от естественных водоемов либо, по возможности, вырыть колодец на участке.

Прежде всего нужно определить, какая почва на вашем участке — кислая (pH 4,5—5,5), нейтральная (6,0—7,0) или щелочная (7,0—9,0). Если на участке растет хвощ или конский щавель, значит, почва кислая (это характерно для низинных участков). Хуже всего растут на кислых почвах свекла, лук, чеснок, капуста, салат, шпинат, сельдерей, морковь, огурец, фасоль. Повышенная кислотность почвы

— через 35—40 см. Рассаду высокорослых сортов высаживайте на расстоянии 50—60 см и сразу же установите колья или шпалеру. Рассаду перца размещайте в рядках через 12—15 см, баклажана — 25, средне- и позднеспелой капусты — 45—50 см.

Перец, баклажан, сельдерей старайтесь сажать на ту же глубину, на которой они росли в рассаднике, томат и капусту можно высаживать глубже. Переросшую рассаду томата высаживайте в канавку наклонно, обильно полейте водой, а затем присыпьте землей до первого листа, оставляя над поверхностью почвы часть стебля длиной 12—15 см.

● Во второй половине месяца на огороде уже, как правило, зеленеют массовые всходы овощных культур, высеянных в апреле — начале мая. При появлении у сеянцев 1—2 настоящих листьев их нужно обязательно проредить. Особенно не любят загущения зеленные (салат, листовая горчица, пекинская капуста, укроп) и корнеплодные культуры (морковь, пастернак, петрушка, свекла). При **прореживании** растения лука, моркови, петрушки оставляйте на расстоянии 4—5 см, свеклы столовой — 8—10, огурца — 12—15. После этого вокруг стебля оставленного растения подсыпьте немного земли и уплотните ее. Грядку осторожно (чтобы не забить ростки) полейте из лейки, а на следующий день прорыхлите почву.

● Проведите **окучивание**, которое полезно для большинства огородных растений. Оно способствует образованию дополнительных корней (у капусты, томата, огурца), а также придает устойчивость высокостебельным растениям (подсолнечник, сахарная кукуруза, фасоль). Окучивать растения нужно только влажной и рыхлой почвой, иначе этот агроприем может оказаться не только бесполезным, но и вредным (из приподнятой почвы интенсивно выдувается влага и для корней растений складываются неблагоприятные условия).

● Чтобы уберечь всходы редиса и рассаду ранней капусты от **крестоцветной блошки,** ежедневно опыли-

отрицательно сказывается на овощных растениях: лук поражается шейковой гнилью, морковь — фомозом, свекла — гнилью сердечка, капуста — килой. Кроме того, затягивается период созревания плодов. Менее болезненно реагируют на повышенную кислотность почвы редис, редька, кабачки, томаты, щавель.

Кислую почву можно улучшить и сделать пригодной для использования внесением гашеной извести (0,5—1,0 кг/м²) или золы (1,0—2,0 кг/м²). Известковые удобрения труднорастворимые, их действие проявляется на 2—3-й год после внесения, поэтому вносить известь нужно при осенней обработке почвы, не реже одного раза в 3—4 года. Определяя дозы известковых удобрений, нужно учитывать, что при внесении 1 кг/м² извести кислотность почвы снижается (pH повышается) на 0,1. Известкование можно совмещать с внесением органических удобрений: сначала на участке равномерно разбрасывают известь, а поверх нее органические удобрения и сразу запахивают почву.

Солонцы и солонцеватые почвы мало пригодны для выращивания овощных культур и картофеля. Особенно чувствительны к засоленности почвы огурец, лук и морковь, менее чувствительны — столовая свекла, капуста и томат. Чтобы улучшить солонцеватые почвы, осенью под вспашку вносят тонкоразмолотый гипс (10—30 кг на 1 сотку). Сразу же после внесения гипса почву нужно хорошо полить, а зимой обеспечить снегозадержание. Гипсование также можно совмещать с внесением органических удобрений.

Для овощных культур имеет значение и **уровень залегания грунтовых вод**. Если грунтовые воды находятся близко к поверхности почвы, растения с глубоко проникающей корневой системой (морковь, свекла) болеют и подмерзают, поэтому на таких участках нужно выращивать овощи, корневая система которых проникает в почву неглубоко (лук, томат, огурец, капуста), лучше всего высаживать растения на гребнях и грядах.

Отзывчивость овощных культур на удобрения

Различные овощные культуры по-разному реагируют на внесение органических и минеральных удобрений. На навоз и другие органические удобрения наиболее отзывчивы **огурец, тыква, кабачок, патиссон, картофель и многолетние овощные культуры.** Навоз вносят и под **капусту**, особенно на малоплодородных и слабоокультуренных почвах. При этом под поздние сорта можно вносить свежий навоз осенью, весной же — полуперепревший навоз или перегной. Капуста нуждается в азотных удобрениях на всех типах почв, кроме низинных торфяников. Фосфор эффективен на торфяниках, черноземных и каштановых почвах; калий — на низинных торфяниках. На дерново-подзолистых почвах **огурец** предпочитает азотно-калийные, а на черноземах — азотно-фосфорные удобрения. **Морковь, свеклу и лук** обычно размещают на второй год после внесения органических удобрений. По свежему навозу эти культуры сильно вегетируют (особенно лук), плохо вызревают, образуют уродливые и "хвостатые" корнеплоды, которые мало пригодны для хранения. Из минеральных удобрений морковь наиболее отзывчива на калийные. **Лук** хорошо отзывается на органические удобрения. Из минеральных эффективны фосфорно-калийные. Острый лук во всех зонах выращивания наиболее отзывчив на азотные удобрения, но большие дозы азота, так же, как и навоза, удлиняют вегетацию растений и задерживают созревание луковиц. Сладкие луки предпочитают калийные удобрения. **Свекла** наиболее отзывчива на азотные удобрения, но также много потребляет фосфора и калия. Калий особенно эффективен при выращивании свеклы на низинных торфяниках и легких пойменных почвах, фосфор — на черноземах. Больше всего питательных веществ требуется свекле в период интенсивного роста листьев и начала формирования корнеплодов. В период созревания корнеплодов потребление питательных веществ из почвы снижается. Свежий навоз, внесенный под **томат,** вызывает усиленный вегетативный рост в ущерб плодоношению. Поэтому под томат вносят в основном минеральные удобрения в чистом виде либо в сочетании с органическими — перегноем или компостом. Из минеральных удобрений томат наиболее отзывчив на фосфор. **Бахчевые культуры** предпочитают фосфорно-калийные удобрения, которые способствуют ускоренному развитию растений, повышению сахаристости плодов и устойчивости растений к болезням.

Сроки и способы внесения удобрений

В овощеводстве применяют основное, припосевное (припосадочное) внесение удобрений и подкормки. Все удобрения, кроме азотных, обычно вносят осенью, вразброс, глубоко заделывая их в почву. Легкорастворимые и легковымываемые азотные удобрения чаще всего вносят весной под культивацию или перекопку почвы до посева или посадки овощных культур. Таким же образом вносят органические и минеральные удобрения под теплолюбивые овощи и сорта позднеспелых культур.

Припосевное (припосадочное) внесение удобрений может быть **рядковым** — в рядки одновременно с посевом семян и **локальным** (местным) — в лунки при

ДО ВИСОКИХ ТА СТАБІЛЬНИХ УРОЖАЇВ — З ПРЕПАРАТАМИ КОМПАНІЇ "СИНГЕНТА"!

(Продовження. Див. початок у ж."Огородник", №4, 2005 рік)

В Україні мало не кожна сім'я має у своїй власності земельну ділянку. На цих площах вирощується основний об'єм овочевих, плодових культур та картоплі . Останнім часом стрімко розвиваються також фермерські господарства овочевого напряму. Фермери та власники присадибних ділянок почали вкладати значні кошти у придбання елітного імпортного насіннєвого матеріалу. Виробництво продукції з такого насіння потребує не тільки високого рівня землеробства, але й інтенсивного захисту від комплексу шкідливих організмів. Крім того, перед власниками земельних ділянок постає низка питань: дефіцит знань у галузі захисту рослин, загроза придбання та використання незареєстрованих препаратів або препаратів сумнівного походження, явних фальсифікатів.

Йдучи назустріч потребам дачників та городників, компанія "Сингента" для захисту різноманітних культур виробляє та постачає широкий набір препаратів у дрібній упаковці під логотипом "Здоров'я рослин — від "СИНГЕНТИ". Всі препарати виробництва компанії "Сингента" належать до класу низькотоксичних препаратів, безпечних для людини та довкілля. Спеціалісти компанії завжди допоможуть вам підібрати оптимальний захист з урахуванням саме ваших умов та потреб. З 2004 року **в Україні працює гаряча лінія (номер 8 800 500 44 90 — дзвінки безкоштовні)** , за якою всі бажаючі мають змогу отримати інформацію або консультацію, де придбати та як застосувати препарати виробництва компанії "Сингента".

У цій статті ми хотіли б ознайомити вас з новими можливостями застосування наших препаратів.

Фунгіциди

СКОР 250 ЕС, к.е. — неперевершений системний препарат для захисту плодових культур (яблуні та груші) від парші, а також персика від кучерявості листя. Препарат має надзвичайно сильну лікувальну (5 діб) та профілактичну (8–10 діб) дію. СКОР 250 ЕС, к.е., швидко (протягом 30 хв)

проникає в рослину та проявляє біологічну активність незалежно від погодних умов. Це єдиний препарат, який виліковує та забезпечує додаткову кількість плодових формувань (30% і більше), що значно збільшує врожай наступного сезону. Препарат гарантує одержання висококласних плодів до 90%, що значно поліпшує економічну ефективність застосування препарату.

ТОПАЗ 100 ЕС, к.е. — унікальний фунгіцид проти борошнистої роси, який теж має сильну лікувальну (3 доби) та профілактичну (7–8 діб) дію, що забезпечує надійний захист культур від борошнистої роси. ТОПАЗ 100 ЕС, к.е., має широкий спектр реєстрації та застосовується на чорній смородині, плодових культурах, овочах (огірки), декоративних культурах та винограді. Препарат надзвичайно ефективний за високих температур (умови, сприятливі для розвитку борошнистої роси). ТОПАЗ 100 ЕС, к.е., справляє сильну системну дію, завдяки чому швидко розноситься по рослині та забезпечує тривалий захист.

ХОРУС 75 WG, в.г. — препарат з унікальним механізмом дії.Особливістю цього фунгіциду є його надзвичайно висока ефективність проти зимуючих стадій збудників таких хвороб, як парша яблуні та груші, борошниста роса яблуні, кучерявість листя персика, моніліальний опік кісточкових культур (вишня, черешня, абрикос, слива, алича та інші) та плодова гниль на практично всіх плодових та ягідних (суниця) культурах. Слід відмітити його високу ефективність за низьких температур (5°С). Стійкий до змивання дощем. Має короткий строк очікування (наприклад, на суниці — 7

днів до збирання). Застосування цього фунгіциду на початку сезону — гарантія високої ефективності дальших фунгіцидних обприскувань протягом сезону. Остання обробка перед збором урожаю значно поліпшує лежкість плодів при зберіганні.

Для захисту овочевих культур та виноградників проти широкого спектру хвороб компанія "Сингента" пропонує фунгіциди РИДОМІЛ ГОЛД МЦ 68 WG, в.г., та КВАДРІС 250 SC, с.к.

РИДОМІЛ ГОЛД МЦ 68 WG, в.г., — комбінований препарат, який справляє системну та контактну дії завдяки двом діючим речовинам. Це забезпечує повноцінний захист рослин як зовні, так і зсередини проти таких хвороб, як фітофтороз та пероноспороз. Захищає препарат не тільки вегетативні частини (листя та стебла), але також і генеративні (бульби, овочі, плоди). Після обробки РИДОМІЛОМ ГОЛД МЦ 68 WG, в.г., значно поліпшується зберігання бульб у зимовий період. РИДОМІЛ ГОЛД МЦ 68 WG, в.г., має тривалий період захисту — 14 днів, що на 4–6 днів довше, ніж у інших препаратів.

КВАДРІС 250 SC, с.к. — новий системний фунгіцид з групи стробілуринів. Препарат характеризується надзвичайною біологічною активністю проти практично всіх хвороб овочевих та винограду (фітофтороз, пероноспороз, борошниста роса, макроспоріоз, мілдью, оїдіум, сіра гниль та ін.). КВАДРІСУ 250 SC, с.к., притаманна профілактична, лікувальна, викорінювальна та антиспорулентна дії, що забезпечує подовжену захисну дію та стабільний ефект.

І не остання перевага цього препарату — КВАДРІС має надзвичайно короткий період очікування: всього 3–5 днів. Тому цей препарат

краще застосовувати у другій половині вегетації рослин по плодах, що дозрівають. Крім того, останні обробки КВАДРІСом значно подовжують вегетаційний період (до 10–14 днів), що особливо важливо при вирощуванні огірків.

В.К. Термено,
кандидат с.-г. наук

Список авторизованих дистрибуторів компанії "СИНГЕНТА" з продажу препаратів у дрібній фасовці

Назва компанії	Область	Телефони
ТОВ "Агрозахист Донбас"	Донецька	(06239) 2 02 73
ТОВ "Агролюкс"	Рівненська	(0362) 63 80 01,63 80 11
ТОВ "Агрокомпанія"	Тернопільська	(0352) 52 80 92
"Агро Рось"	Черкаська	(04735) 235 90
ТОВ "Фірма Габен"	Львівська	(0322) 700 649,709 130, 709 129
ВАТ "Волиньагрохім"	Волинська	(03322) 481 87,482 18
ТОВ "Уніфермаг"	Херсонська	(0552) 32 60 59, 32 60 37
ТОВ "Поділляагроінвест"	Вінницька	(0432) 53 50 07,53 88 85, 53 50 37
ПП "Флоранта"	Київська	(044)539 48 30, м 044 209 16 58
НВП "Агродар"	Дніпропетровська	(0562) 47 74 78, 38 50 08, 370 18 90
ДП "Райз-Агросервіс"	Київська	(044) 252 13 80
ТОВ "Сервіс Насіння"	Хмельницька	(0382) 79 42 65, 72 00 46
ТОВ "Агрокс"	Київська	(044) 417 13 31
ПП "Бонус"	Львівська	(0322) 52 03 61, 52 81 38
ТОВ "Юрагро Захист"	Київська	(044) 249 09 07, 249 09 46
ТОВ "ВЕГА-ПЛЮС"	Дніпропетровська	(0562)31 80 97
ТОВ "Щедрий Лан"	Луганська	(06442) 3 73 09
ТОВ "Агро Аптека"	Київська	(044) 249 99 00

Лиц. серія АБ №115733 від 15.11.2004

ОРГАНО-МІНЕРАЛЬНІ ДОБРИВА НОВОГО ПОКОЛІННЯ

Проблема використання місцевих сировинних ресурсів, відходів сільськогосподарського виробництва та переробної промисловості, які містять органічну речовину і поживні елементи для одержання комплексних органічних та органо-мінеральних добрив, все більше привертає увагу дослідників і виробників.

Багатьма дослідженнями, які проведено у різних країнах, встановлено, що одним із раціональних шляхів підвищення ефективності органічних та мінеральних добрив є застосування нових видів і форм добрив пролонгованої дії, які поступово вивільняють поживні речовини протягом вегетаційного періоду рослин і мають екологічні, агрономічні та економічні переваги порівняно зі стандартними добривами.

Органічною речовиною нових видів добрив може бути гній ВХР, пташиний послід, торф, сапропель, лігнін, осади стічних вод, тверді побутові відходи тощо.

Органо-мінеральні добрива це:

- збалансоване співвідношення макро- і мікроелементів;
- відсутність марних втрат поживних елементів;
- підвищення урожайності культур на 25-30%;
- знезараження органічного компонента від патогенної мікрофлори;
- відсутність насіння бур'янів, що економить засоби захисту рослин;
- рівномірне та дозоване надходження поживних речовин з добрив у систему "грунт-грунтовий розчин".

На сьогодні питанням, що пов'язані з виробництвом нових добрив такого класу, значну увагу приділяють комерційні структури, які намагаються насичити ринок України і навіть експортувати різні види органічних та органо-мінеральних добрив, виготовляючи їх без наукового забезпечення і відповідної нормативно-технічної документації.

На цей час Національний науковий центр "Інститут грунтознавства та агрохімії ім. О. М. Соколовського " УААН є в Україні головною організацією (науково-методичний центр) з питань розробки агрохімічних і технологічних основ виробництва екологобезпечних добрив нового покоління. Інститут має право на розробку технічних умов на добрива, на проведення аналітичних робіт в акредитованій лабораторії з органічними та органо-мінеральними добривами, на проведення агрохімічної та біологічної оцінки добрив.

Одним з прикладів творчої співпраці науки і виробництва з цих питань є проведення наукових та виробничих досліджень інституту і ПП "Донпромсервіс". Нині на цьому підприємстві налагоджено виробництво органо-мінеральних добрив "Органік" та сумішей на його основі.

"Органік" – це добриво нового покоління, яке виробляють за сучасними технологіями. Добрива одержують зі знезараженого гною ВХР, донного мулу з додаванням органічних та мінеральних компонентів у певних співвідношеннях. Добриво не містить патогенної мікрофлори і схожого насіння бур'янів. "Органік" – продукт промислового виробництва у розсипчастому вигляді для основного і локального внесення під зернові, кормові, технічні, овочеві та декоративні культури. Науково обгрунтована рецептура "Органіка" дає змогу ефективно, без марних втрат поживних речовин використовувати ці добрива у різних грунтово-кліматичних зонах України. Якість кожної партії "Органіка" контролюється акредитованою лабораторією органічних добрив і гумусу ННЦ ІГА, результати цих випробувань показують, що "Органік" відповідає за якісними показниками вимогам, які висувають до продукції даного класу.

Один кілограм "Органіка" містить у своєму складі в середньому, г: органічної речовини від 400 до 600, азоту від 18 до 25, фосфору від 15 до 30, калію від 5 до 20. Вміст достатньої кількості органічної речовини сприятиме підвищенню кількості гумусу у грунтах, поліпшенню їх агрохімічних, фізичних, фізико-хімічних та мікробіологічних властивостей. Збалансований вміст поживних елементів буде підвищувати ріст, розвиток і урожайність культур і поліпшувати якість вирощуваної продукції.

"Органік" слід використовувати у такі строки: лютий-березень – підготовка і збагачення грунту для розсади; квітень травень – збагачення грунту під час висівання та висаджування культур; червень-жовтень – підживлення рослин у період вегетації; жовтень-листопад – підготовка і збагачення грунту; а також при висаджуванні дерев та чагарників, при вирощуванні декоративних культур протягом року.

Дози "Органіка" мають визначатися з точки зору економічного і ефективного використання його як спеціального засобу, що підвищує родючість грунту, активно впливає на мікрофлору і значно підвищує ефективність мінеральних добрив.

Дози залежать від типу грунту, вмісту у ньому поживних речовин та гумусу, від культури, яку вирощують.

Для поліпшення структурно-агрегатного стану грунту та водно-фізичних властивостей доза внесення "Органіка" – 0,5-0,8 кг/м2, для грунтів легкого механічного складу та кислих грунтів – 1,0-1,5 кг/м2.

За локального внесення під овочеві культури – 0,1 0,2 кг у лунку, під кущ – 0,8-1,2 кг, під дерева – 1,0-1,5 кг/м2, при мульчуванні грунту – 9,5-1,0 кг/м2. Для полуниці після збирання урожаю та пересаджування рослин – в 1 рядок – 0,3 кг "Органіка". Для підживлення кімнатних рослин одну частину "Органіка" змішати з 10 частинами грунту.

Дози внесення "Органіка" при створенні та ремонті газонів спортивних, партерних, садово-паркових, пасовищних: при використанні місцевого грунту без переміщення - 1,0-2,0 кг/м2, при підготовці привізного грунту - 1 частину "Органіка" змішати з 5 частинами грунту, при мульчуванні та для підживлення - 1,0-2,0 кг/м2 з подальшим зрошенням.

Використовуючи комплексні органо-мінеральні добрива "Органік", Ви отримаєте агрономічну, економічну та екологічну вигоду.

Завлаб органічних добрив і гумусу ННЦ ІГА, канд. с.-г. наук
Є. Скрильнік

ПП "Донпромсервіс", Донецька обл., Краматорськ, вул. Горького, 2а
Факс: 8 (0626) 41-24-58, Телефон 41-17-19
Лиц. серия АА №548449 от 14.04.2003 г.

посеве или посадке рассады. Оно обеспечивает полноценное питание молодых растений, для которых основное удобрение, глубоко *заделанное в почву, малодоступно.* Наиболее целесообразно припосевное внесение удобрений для раннеспелых и мелкосемянных овощных культур (редис, салат, редька, укроп, морковь и свекла на пучковую продукцию, лук и т. д.). Широко применяют его также в бахчеводстве и при выращивании картофеля, особенно на небольших участках. Для припосевного внесения используют хорошо разложившиеся органические удобрения, органоминеральные смеси, гранулированный суперфосфат, нитроаммофоску и другие легкорастворимые формы удобрений (15—20% от дозы, предусмотренной для основного внесения).

Обычно на 1 сотку огорода в качестве **основного удобрения** вносят 5—8 ц навоза, 10—12 кг золы, 1,5—2 кг аммиачной селитры, или 1—1,5 кг мочевины, или 2,5—4,5 кг сульфата аммония (азотные удобрения), 2—3 кг суперфосфата (фосфорные удобрения), 1—2 кг хлористого калия или 1,5—3 кг калийной соли (калийные удобрения). На легких песчаных и супесчаных почвах, черноземах и лессовых суглинках органические удобрения заделывают на глубину 20—22 см, на тяжелых — 14—16 см.

У каждой культуры свои требования

Под **томат** на малоплодородных почвах осенью вносят торф, компост, навоз — по 3—10 кг/м², (в зависимости от плодородия почвы). Минеральные фосфорно-калийные удобрения лучше вносить осенью, а азотные — весной, локально: 2—3 г суперфосфата или 2 г аммофоса в каждую лунку. **Перец** высаживают на плодородной почве. Перед перекопкой почвы весной вносят перегной (2,5—3,0 кг) и суперфосфат (40—50 г/м²), а перед посевом — аммиачную селитру (15—20 г/м²). **Капуста** хорошо растет на почвах, удобренных перегноем или навозно-торфяным компостом (1 ведро на 1 м²). Из минеральных удобрений нужно добавить суперфосфат или нитрофоску (2 ст. ложки на 1 м²), мочевину (1 ч. ложка на 1 м²), древесную золу (2 стакана на 1 м²). Удобрения заделывают в почву на глубину 15 см. При локальном внесении на одну лунку расходуют 500 г перегноя или компоста, 1 ч. ложку суперфосфата или нитрофоски, 2 ст. ложки древесной золы. После внесения удобрений почву хорошо поливают.

Чтобы получить **лук репчатый** из севка, на суглинистых почвах вносят 5—6 кг перегноя, 4—5 кг торфа, 2 ст. ложки суперфосфата, 1 ч. ложку мочевины — на 1 м². Глинистые почвы сначала разрыхляют, добавляют песок (8—10 кг/м²), затем вносят удобрения так же, как и на суглинках. В песчаную почву добавляют 2 ведра суглинка или глинистой почвы, ведро перегноя или компоста, ведро торфа, 3 ст. ложки суперфосфата, 1 ст. ложку мочевины — на 1 м². Под **огурец** вносят перегной и торф (по 3 кг/м²) или свежий навоз (5—10 кг/м²), древесные опилки (2 кг/м²), суперфосфат (30—40 г/м²), калийную соль (10—15 г/м²). Удобрения тщательно распределяют по участку и заделывают в почву на глубину 20 см

Столовую свеклу размещают на супесчаных и суглинистых черноземах на 2—3-й год после внесения органических удобрений. За 10 дней до посева в почву вносят двойной суперфосфат, суперфосфат и сульфат калия — 1 ст. ложка на 1 м². На тяжелых почвах добавляют древесные опилки, древесную золу. Под **морковь** минеральные удобрения вносят непосредственно перед посевом. По поверхности почвы разбрасывают по 40—50 г суперфосфата, 30—40 г хлористого калия и 20—30 г сульфата аммония на 1м². Затем почву глубоко перекапывают, заделывая удобрения. Почву под **баклажаны** обычно готовят осенью: вносят удобрения (3—4 кг перегноя, 40—50 г суперфосфата, 10—15 г хлористого калия на 1 м²), глубоко перекапывают, заделывая удобрения. Эти же удобрения вносят и при весенней перекопке почвы.

Борис ОВЕРЧЕНКО,

кандидат сельскохозяйственных наук,

заслуженный работник сельского хозяйства Украины

вайте растения по росе пылью, золой или опрыскивайте настоем древесной золы. Вечером стакан золы залейте 10 л холодной воды, хорошо перемешайте и оставьте на ночь. Рано утром (в 5—6 ч), пока еще не проснулась блошка, опрыскайте посевы (посадки) раствором, предварительно процедив его через сито. Позднеспелую капусту можно защищать от вредителя, опрыскивая одним из разрешенных инсектицидов (децис, арриво, шерпа). На ранней капусте применять эти препараты нельзя, поскольку не соблюдается срок ожидания (период от обработки до уборки урожая), который должен составлять не менее 25 дней.

● Майские заботы **картофелеводов** — борьба с сорняками и защита растений от заморозков. При раннем рыхлении вы без труда уничтожите однолетние сорняки в фазе белой ниточки. Чем чаще будете рыхлить почву в междурядьях, тем больше пользы принесете этой культуре и тем больше шансов расправиться со злостными многолетними сорняками (пырей, осот, вьюнок полевой).

Если в вашем регионе нередки майские заморозки, то рыхления междурядий картофеля нужно совмещать с полными укрывными окучиваниями кустиков рыхлой землей (слой до 5 см). Такие окучивания надежно защищают материнские клубни от повреждения морозом. Но даже если заморозки уничтожат часть зеленой массы, растения быстро "отойдут", и потери урожая будут незначительными. Окучивать картофель можно несколько раз, пока листья не сомкнутся в междурядьях. Но как только у картофеля появятся бутоны, все виды окучиваний прекратите. В это время интенсивно разрастаются столоны с клубеньками будущего урожая и их можно повредить.

Поливать картофель нужно в период бутонизации и цветения, когда закладывается будущий урожай. Поливы должны быть редкими, но обильными, чтобы увлажнить почву на глубине до 50 см, где находятся корни картофеля. Поливная вода не должна попадать на листья, это может вызвать заболевание фитофторозом. Когда вода впитается, обязательно разрыхлите почву в междурядьях. Поливать картофель можно также слабым раствором органических (навоз, навозная жижа, куриный помет) и минеральных удобрений (нитроаммофоска, суперфосфат, калийные удобрения), настоем золы. В период вегетации, а особенно во время бутонизации и цветения, эффективны внекорневые подкормки картофеля. Для этого можно использовать готовый препарат **эколист-стандарт,** а также макро- и микроудобрения (200 г карбамида, 300 г суперфосфата, по 5 г бора, меди, молибдена, марганца, кобальта, цинка — на 10 л раствора).

Кукуруза лопающаяся

Эту кукурузу называют так, потому что ее зерна при поджаривании лопаются, выталкивая наружу эндосперм в виде легкого белого вздутия, которое в 15—20 раз больше обычного зерна. В Америке этот продукт питания называют попкорном, в России — воздушной кукурузой, а у нас в Украине — баранцями.

Ботаническое описание. Кукуруза (Zea mast L.) — однолетнее растение семейства мятликовых. Стебель узловатый, высотой 1—3 м, листья линейные, заостренные. Цветки однополые: тычиночные собраны в верхушечные метелки, пестичные — в початки, скрытые в пазухах стеблевых листьев. Плод — зерновка различной окраски: от белой до черной и даже мозаичной. Зерно мелкое, масса 1000 зерен 30—35 г. Лопающаяся кукуруза делится на две подгруппы — рисовую и перловую. Зерно у рисовой кукурузы удлиненное, с характерной клювовидной вершиной, у перловой — более круглое, с округлой вершиной.

Биологические особенности. Из всех подвидов лопающаяся кукуруза наиболее требовательна к условиям выращивания (температура, влажность, освещенность, обеспечение питательными веществами). Для нее нужно отводить самые освещенные участки, в тени она не формирует початков. Больше всего тепла (20—22 °С) ей требуется в период от всходов до цветения, значительно меньше — от цветения до созревания зерна. При возделывании среднепоздних и поздних сортов и гибридов наряду со зрелыми початками получают большое количество высококачественного зеленого корма — листостебельной массы, которую используют как корм для скота свежей или в виде силоса.

Агротехника и размножение. Наиболее благоприятны для кукурузы влаго- и воздухопроницаемые почвы: черноземы, темно-каштановые, серые лесные суглинки. На тяжелых глинистых и очень кислых почвах ее сеять нельзя. Лучшие предшественники для кукурузы — капуста, огурцы, томаты. Участок готовят осенью: почву перекапывают на глубину 25—27 см, вносят 250—300 кг перепревшего навоза на 1 сотку. Весной участок разравнивают, рыхлят и за день до посева боронуют. Огромное значение имеет правильное определение срока сева (ориентиром может служить начало цветения вишни или абрикоса). Календарные сроки сева для Степи Украины — середина апреля — I декада мая, для Лесостепи — III декада апреля — I декада мая, для Полесья — первая пятидневка мая. Сеют пунктирным способом с междурядьями 70 см, расстояние между лунками в ряду 20—25 см. В каждую лунку кладут 4—5 зерен. Глубина заделки семян 6—8 см. Чтобы получить дружные всходы, нужно после посева обязательно прикатать почву деревянным катком. При образовании на растениях 3—4 листьев проредить их, оставляя в гнезде по два растения. В период вегетации кукурузы сорняки по мере появления пропалывают, а почву в междурядьях рыхлят 3—4 раза, чтобы предотвратить образование почвенной корки. Подкармливают растения в фазе 3—5 листьев, внося на 1 сотку 3—5 кг перегноя, разведенный птичий помет (1:10) либо 2—3 кг золы. Удобрения вносят на глубину 10—12 см на расстоянии 20—25 см от рядка. Убирают кукурузу при полной спелости зерна, когда пожелтеют кроющие листья обертки початка, а зерно станет блестящим и твердым. Початки, предназначенные для получения воздушной кукурузы, просушивают до 14—15% влажности. Обрушивать их рекомендуется незадолго до использования зерна на переработку.

Химический состав. В зерне лопающейся кукурузы в легкоусвояемой форме содержатся почти все необходимые питательные вещества. Оно богато белком (6—21%), жиром 3,5—7%), крахмалом (65—68%). Эти показатели зависят от биологических особенностей сорта (вида) и условий возделывания. В последние годы селекционеры США, Канады создали новые формы лопающейся кукурузы, содержание жира в которых составляет почти 10%, а крахмала 71—83%.

Лечебные свойства. В народной и официальной медицине издавна применяются кукурузные рыльца. В них содержатся витамины K, D, E, C и витамины группы B, а также сапонины, растительные стерины, эфирное и жирные масла, алкалоиды и другие полезные вещества. Препараты из них (жидкий экстракт, настой, отвар) назначают при заболеваниях печени и желчевыводящих путей, недостаточном желчеотделении, энтероколитах и других заболеваниях желудочно-кишечного тракта, при кровоточивости, связанной с заболеваниями печени, а также при глаукоме, простатитах. Они облегчают отделение желчи, уменьшают ее вязкость. Прием препаратов из кукурузных рылец способствует выведению лишней жидкости и солей из организма (водный настой и жидкий экстракт назначают также при сердечных отеках, камнях в мочевом пузыре и почках). Длительный прием кукурузных рылец способствует растворению карбонатных, фосфатных и уратных камней в мочевыводящих путях и почках.

Кукурузные рыльца — эффективное средство при застое желчи. Прием настоя или отвара быстро улучшает состояние больного (исчезает чувство тяжести в правом подреберье, тошнота, уменьшаются размеры печени). Кстати, если у вас проблемы с массой тела и вы хотите похудеть, "назначьте" себе кукурузные рыльца — они буквально "убивают аппетит". Для лечебных целей кукурузные рыльца заготовляют в период созревания початков (в фазе молочной и восковой спелости зерна).

Использование в пищу. Зерно лопающейся кукурузы используют исключительно для приготовления пищевых продуктов, чаще всего воздушной кукурузы. Чтобы получить воздушную кукурузу, его нагревают, находящаяся в нем влага превращается в пар, который и вызывает взрыв зерна. Наиболее ценным для производства "воздушной кукурузы" считается рафинированное и дезодорированное арахисовое масло с ароматическими добавками. При высокой температуре оно не подгорает, смягчает продукцию, придает ей аромат и приятный вкус. Подобными свойствами обладают кокосовое, хлопковое и кукурузное масло. В домашних условиях вылущенные зерна жарят на подсолнечном масле в глубокой сковороде или казане. Засыпают кукурузу, когда масло начнет дымиться, и сразу же накрывают посуду крышкой. Зерна трещат и лопаются. Когда треск прекратится, крышку снимают. Зерна превращаются во вкусные хлопья, напоминающие красивые розетки. Их присаливают, перемешивают и подают как лакомство. Дети любят подслащенную кукурузу, в таком случае кладут не соль, а сахарную пудру.

Виктор ГАВРИЛЮК,
кандидат сельскохозяйственных наук

«Вымпел» в моём и Вашем саду и огороде

После публикации статьи " Вымпел" в моем саду и огороде" мне часто звонят и спрашивают, как применять регулятор роста растений "Вымпел".

Наибольший интерес читатели проявили к применению "Вымпела" на **картофеле.** Опишу способ предпосадочной обработки, который я использовал. Я разложил приблизительно 100 кг картофеля на полиэтиленовой пленке. Растворил около 60 мл препарата в трех литрах воды. Потом из обыкновенного бытового пластмассового опрыскивателя обильно смочил картофель раствором. Подождал, пока картофель подсохнет, перевернул его и повторил процедуру. После подсыхания картофель был готов к посадке. Позже мне в голову пришел другой, на мой взгляд, менее трудоемкий способ. Вот какой. Дуршлаг, сито или сетку наполнить клубнями и опустить в емкость с раствором так, чтобы поверхность картофеля смочилась. Затем из-влечь, разложить, дать подсохнуть. Предпосадочная обработка произведена.

В период вегетации я обработал кусты картофеля раствором регулятора роста растений "Вымпел" **в смеси со средством от колорадского жука.**

Раствор готовил исходя из нормы 10-15 мл на 10 литров воды. На одну сотку у меня уходило около 5 литров раствора.

Теперь **о помидорах.** Я завернул 5 г семян в марлю. Тщательно перемешивая, растворил 2 мл "Вымпела" в 100 мл воды. Погрузил в раствор семена. Приблизительно через 1,5–2 часа извлек их (важно не передержать семена в растворе, так как они могут задохнуться от недостатка кислорода), разложил на куске ткани на подоконнике. Через пару часов семена высохли, и я посеял их на своем участке. Оставшийся раствор использовал для обработки семян **огурца** и **моркови.** Перед посадкой **рассады помидоров** я замачивал корни на 8 часов. То же я проделал и с **рассадой капусты** сорта Амагер.

Ощутимый эффект дала **обработка кустов помидоров по вегетации,** о чем я писал в предыдущей статье.

Подобным процедурам подвергались семена и растения **огурцов, кабачков, лука, тыквы, дынь, арбузов, земляники, ягодные кустарники и фруктовые деревья.** Во всех случаях наблюдался стойкий положительный эффект, о котором я писал ранее. Многочисленные звонки читателей побудили меня более подробно ознакомиться с научными трудами и отчетами по изучению и применению регулятора роста "Вымпел" на растениях.

Приведу несколько примеров. От применения "Вымпела" в 2004 году на картофеле сорта Повинь, в зависимости от количества обработок, урожайность повысилась на 17–23 ц/га. За счет повышения стойкости картофеля к заболеваниям степень развития альтернариоза на растениях уменьшилась в 1,47–1,7 раза (в зависимости от количества обработок). В Черниговском институте АПП на картофеле сорта Малич обработка "Вымпелом" дала прибавку 20,2 ц/га. Урожайность на помидорах сорта Лагидный повысилась на 26–32 ц/га (в зависимости от количества обработок), а степень развития болезней уменьшилась в 2–2,1 раза. Урожайность дыни сорта Титовка повысилась на 41,9 ц/га, степень развития антракноза уменьшилась в 1,4 раза. Этот перечень можно продолжать.

Материалов, описывающих механизм действия и подтверждающих положительные свойства регулятора роста растений "Вымпел", скопилось достаточное количество. Основные его свойства уже были коротко перечислены в мартовском номере журнала "Огородник". Хотел бы обратить внимание на

следующее. ***При применении ядохимикатов,*** будь-то предпосевная обработка семян, обработка по вегетации от вредителей или болезней, ***растение получает стресс,*** вызванный фитотоксичностью этих препаратов, что отрицательно влияет на его развитие. ***При применении*** *"Вымпела"* в растении усиленно вырабатывается антистрессовый белок, при помощи которого ***растение адаптируется к стрессу,*** а усиления углеводного обмена и образования РНК приводит к дальнейшему интенсивному развитию растений.

Кроме того, компоненты, входящие в состав "Вымпела", способствуют нейтрализации вредного воздействия на организм человека, потребляющего продукцию, выращенную с применением "Вымпела".

Все это позволяет мне рекомендовать ***использование ядохимикатов в смеси с регулятором роста растений*** *"Вымпел".*

Григорий Александрович Кравченко,
ученый–агроном

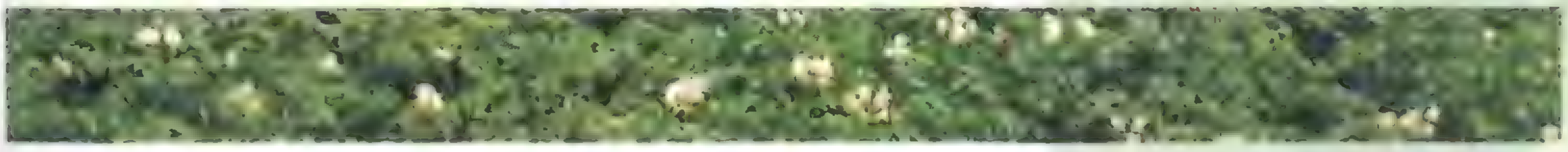

Весенний период

Наши советы по разведению кур, индеек, гусей и уток в весенний период пригодятся владельцам приусадебных хозяйств, которые уже создали для птицы необходимые условия и тем самым вызвали у нее яйцекладку.

Каждый владелец может считать себя умелым и заботливым птицеводом, если получит от курицы мясояичной, а тем более яичной породы или кросса не менее 220 яиц в течение года, а от индеек среднего кросса белой широкогрудой породы (есть еще легкие и тяжелые кроссы) за племенной сезон — не менее 80, от гусынь легких пород (кубанская и китайская) — не менее 80, от гусынь средних пород (крупная серая, крупная белая, итальянская, горьковская, или линдовская, венгерская белая и серая, рейнская и др.) — не менее 30, от гусынь тяжелых пород (тулузская, эмденская) — не менее 15, от уток белой пекинской породы — не менее 150, а от мускусных уток — не менее 70 яиц.

Сегодня мы опишем основные правила, касающиеся сбора и хранения яиц для питания, инкубации, а также высиживания под наседкой.

Сбор и хранение яиц для питания и инкубации. Непригодные для инкубации яйца индеек (мелкие, слишком крупные, двухжелтковые, неправильной формы, с поврежденной скорлупой и т. д.) используют в пищу без каких-либо ограничений, как и куриные. Утиные и гусиные яйца также ценный продукт питания, однако для профилактики гельминтозов (глистных заболеваний) и паратифа их следует использовать в пищу *после термической обработки, в частности варки* (при этом кипятить не менее 13 мин), или для приготовления различных блюд с последующей термической обработкой (варки, жарки, тушения и т. д.).

Для получения яиц с чистой скорлупой в помещении для содержания птицы необходимо установить гнезда (1 гнездо на 4—6 несушек), дно которых выстелить сухой древесной стружкой (опилками, чистой соломой, сеном), а затем менять подстилку по мере ее загрязнения. Нужно также содержать в чистоте подстилку на полу помещения, так как некоторые птицы, особенно утки, не всегда откладывают яйца в гнезда. Важно знать: чем чаще проводится сбор яиц, тем чище их скорлупа и выше выводимость. Собирать яйца в холодное время года желательно через каждые 30 мин, а в морозные дни — чаще.

Как известно, яйцо в момент снесения имеет такую же температуру, как и тело птицы — 39,0—41,7 °С. Затем оно охлаждается до температуры воздуха в птичнике. При этом по мере охлаждения яйца его содержимое уменьшается в объеме и образуется воздушная камера (как правило, в тупом конце яйца). Из-за вакуума, который возникает внутри яйца вследствие образования воздушной камеры, через поры в скорлупе проникает воздух, а вместе с ним и находящиеся на скорлупе микроорганизмы. Оказавшись внутри яйца, они становятся недоступными для дезинфицирующих веществ. Поэтому чистота подстилки в гнездах и на полу помещения для содержания птицы, а также частота сбора яиц оказывают существенное влияние на результаты их инкубации.

Яйца, предназначенные для инкубации, собирают в корзины или любую другую тару с мягкой подстилкой. При этом в качестве подстилочного материала нельзя использовать полову, мелко нарезанную солому, сено, зерно и другие пылесодержащие материалы. Нельзя собирать яйца в невентилируемую емкость. Лучше всего использовать специальные *ячейки для яиц из прессованной бумаги или пласт*массы (лотки), имеющиеся в продаже. В одном таком лотке можно разместить 30 куриных или 10—15 утиных, индюшиных либо гусиных яиц. Для транспортировки лотков с яйцами помещают в ящики из картона, дерева или пластмассы. Важно, чтобы ящики имели отверстия для вентиляции.

Яйца необходимо беречь от солнечных лучей, дождя, снега, холода и тряски. Их нельзя вносить в теплое помещение после охлаждения в птичнике или при транспортировке во избежание скорлупы. Если не удалось этого избежать, то не прикасаются руками к яйцам до тех пор, пока скорлупа не высохнет полностью.

Мыть сильно загрязненные яйца гусей и уток целесообразно только при условии, что это будет сделано правильно. Для этого их нужно погрузить в емкость с дезинфицирующим раствором (температура 33—35 °С) с последующей сушкой. Продолжительность выдержки яиц в дезинфицирующем растворе — 10—15 мин. Сокращение продолжительности выдержки не обеспечит полную дезинфекцию яиц, а увеличение — отрицательно повлияет на развитие эмбрионов в дальнейшем. Однако при использовании 5%-ного раствора дезмола, 0,51%-ного раствора хлорамина или 1—1,5%-ного раствора перекиси водорода продолжительность выдержки яиц сокращают до 2—4 мин. При этом концентрация раствора должна соответствовать указанной изготовителем в инструкции. Раствор необходимо обновлять по мере его загрязнения. Вынутые из него яйца оставляют на 1—2 ч для обсыхания скорлупы, а потом помещают в инкубационный лоток и переносят в инкубатор или помещают на хранение. Не следует прибегать к сушке яиц путем обдува воздухом из-за возможного их переохлаждения.

Таким образом, процесс мойки яиц требует затрат. Поэтому разумнее избегать этого за счет содержания в чистоте подстилки в гнездах и на полу помещения.

Чаще всего собранные яйца не закладывают на инкубацию сразу, а хранят некоторое время для накопления необходимого количества. Однако в холодильнике хранить можно только яйца, предназначенные в пищу. При хранении инкубационных яиц в бытовом холодильнике, температура внутри которого составляет 4°С, а вентиляция отсутствует, происходит гибель зародышей. Поэтому для их хранения лучше всего использовать хорошо проветриваемое складское помещение с постоянной температурой 10—15 °С и относительной влажностью воздуха 75—80%. В таком помещении инкубационные яйца кур, цесарок и уток можно хранить не более 5—6, индеек — не более 7, гусей и перепелов — не более 9—10 дней. При этом следует помнить, что выводимость будет снижаться пропорционально сроку их хранения даже в самых идеальных условиях.

Однако существуют способы продления срока хранения инкубационных яиц до 18—25 дней. Их вполне можно использовать без потери выводимости, если все операции и условия будут выполнены правильно. Один из таких способов предусматривает хранение яиц в атмосфере азота. Для этого яйца укладывают в инкубационный лоток, дезинфицируют парами формальдегида и помещают на полку или стеллаж складского помещения для охлаждения до температуры 10—15 °С. После охлаждения лоток с яйцами помещают в полиэтиленовый мешок (толщина полиэтилена 150—200 мкм) и завязывают или заклеивают его края, предварительно вставив резиновую трубку. Затем через нее наполняют мешок азотом (из баллона через редуктор), зажимают или перевязывают трубку для предотвращения его утечки. Если внутри мешка создалось излишнее давление, часть азота стравливают, приоткрыв резиновую трубку и надавливая рукой на мешок. Подготовленные таким образом инкубационные яйца хранят в течение 18 дней в помещении на полках при температуре 10—15 °С.

Другой способ позволяет хранить инкубационные яйца в течение 20—25 дней. Этот способ как бы копирует процесс подготовки яиц к насиживанию в природе. Дикая курица (как и индейка, утка, гусыня) строит гнездо и откладывает в него первое яйцо. На следующий или через несколько дней она снова оказывается в гнезде и откладывает второе яйцо. За то время, которое курица проводит в гнезде в ожидании снесения второго яйца, она нагревает первое. Откладывая третье яйцо, она прогревает два снесенных ранее. Эта процедура продолжается до завершения кладки, которая состоит у большинства диких предков домашних птиц из 8—15 яиц. После завершения кладки самка приступает к насиживанию яиц. Птенцы выводятся дружно, из всех яиц одновременно, независимо от очередности их снесения. Именно регулярный прогрев яиц в период формирования кладки обеспечивает такой результат их насиживания. В домашних условиях метод предварительного прогрева яиц применяют тогда, когда планируют хранить их более 10 дней. Для этого яйца, также как и для хранения в азоте, укладывают в инкубационный лоток, дезинфицируют и переносят в складское помещение. Подогрев яиц начинают не позже чем через три дня после их снесения. Лоток с яйцами переносят из складского помещения в инкубатор, в котором их выдерживают в течение 5 ч при температуре 37,5—38,0 °С и относительной влажности 70% (соответствует 31—33 °С по показаниям влажного термометра). После этого лоток с яйцами возвращают в складское помещение и продолжают хранить при 10—15 °С. Эту процедуру повторяют через каждые 5 дней. Общая продолжительность хранения инкубационных яиц при этом способе не должна превышать 25 дней.

Инкубация или насиживание яиц под наседкой. Прежде всего нужно тщательно ознакомиться с правилами инкубации*. Инкубатор нужно подготовить для инкубации яиц заранее. Его нужно вымыть, продезинфицировать, включить и проследить некоторое время работу на холостом ходу, то есть без яиц. Перед за-

ТЕМПЕРАТУРНО-ВЛАЖНОСТНЫЙ РЕЖИМ ИНКУБАЦИИ ЯИЦ НЕКОТОРЫХ ВИДОВ ДОМАШНЕЙ ПТИЦЫ

Сутки инкубации	Показания сухого (С) и влажного (В) термометров, °С									
	Куры		Индейки		Гуси		Утки		Мускусные утки	
	С	В	С	В	С	В	С	В	С	В
1—2	38,0	30	38,3	30	38,5	30	38,5	30	38,0	30
3—14	37,6	29	37,6	29	37,8	29	37,8	29	37,7	29
15—16	—	—	37,5	28	—	—	37,5	28	—	—
17	—	—	—	—	37,5	28	—	—	37,5	28
18	—	—	—	—	—	—	—	—	—	—
19			—	—	—	—	—	—	—	—
20—21			—	—	—	—	—	—	—	—
22—24			—	—	—	—	—	—	—	—
25			37,4	27,5	—	—	37,4	27	—	—
26—27			37,2	32	—	—	37,0	32	—	—
28			37,0	32	37,4	27	36,8	32	—	—
29					37,0	32	—	—	—	—
30					—	—			37,4	27
31—34									37,3	31

кладкой яиц на инкубацию их дезинфицируют. Эта процедура обязательна как для вновь собранных, так и хранившихся яиц, несмотря на то, что их уже раз дезинфицировали перед размещением на хранение. Есть несколько таких методов. ***Самый надежный и наиболее широко применяемый — метод, основанный на использовании паров формальдегида. Для этого из досок, покрытых затем жестью, фанеры или металла устраивают дезинфекционную камеру, в которую можно поместить несколько инкубационных лотков с яйцами. Важно, чтобы камера была герметичной, имела плотно закрывающуюся дверцу, вытяжную трубу, выходящую на улицу, снабженную заслонкой и вентилятором. Для дезинфекции лоток с яйцами помещают в камеру. На полу, под лотками с яйцами, устанавливают сосуд (эмалированная или пластмассовая миска, банка, кастрюля), в который наливают 30—40 мл 40%-ного раствора формалина (из расчета на 1 м³ объема камеры) и добавляют 30—45 мл воды. В этот раствор затем вносят марганцово-кислый калий (20—30 г) и быстро закрывают дверцу дезинфекционной камеры.*** При соединении марганцово-кислого калия с раствором формалина происходит бурная реакция, в результате которой образуются пары формальдегида. Продолжительность обработки яиц — 30 мин. После этого открывают заслонку в вытяжной трубе, включают вентилятор и слегка приоткрывают дверцу для вентиляции камеры. *Только убедившись, что пары формальдегида из камеры удалены, можно открыть ее полностью и забрать лотки. В противном случае, вдыхая пары фомальдегида, человек может получить ожог дыхательных путей.*

Продезинфицированные яйца переносят в заранее прогретый инкубатор. Контролируют процесс инкубации, ориентируясь на показатели сухого и влажного термометров.

Успех инкубации зависит от многих факторов. В основном, это качество яиц, условия их сбора и хранения, качество дезинфекции, соответствие условий инкубации нормативным требованиям. Качество яиц, как известно, зависит в первую очередь от полноценности кормления птиц перед началом и в период яйцекладки. В зимне-весенний период, когда еще не появилась трава, нет насекомых и дождевых червей, в желтке яиц может наблюдаться недостаток витаминов. В этот период необходимо *обогащать корм витаминными или витаминно-минеральными* добавками (премиксы), которые можно приобрести в зоомагазинах и ветеринарных аптеках.

Условия инкубации яиц должны быть максимально приближенными к естественным. Создания только лишь оптимального температурно-влажностного режима в инкубаторе в соответствии с параметрами, приведенными выше в таблице, недостаточно для успеха. Необходимо обеспечить вентиляцию яиц в период их инкубации, регулярное переворачивание, охлаждение и даже увлажнение. Нормативы воздухообмена приведены в пособиях по инкубации яиц различных видов птицы, а также в инструкциях по эксплуатации инкубатора. Переворачивание яиц с помощью механических поворотных устройств или вручную проводят через каждый час в первую половину периода их инкубации и 3—4 раза в сутки — во вторую. Примерно за 3—4 дня до вывода молодняка яйца перестают переворачивать. Охлаждение проводят во вторую половину периода инкубации, когда температура на поверхности скорлупы куриных и индюшиных яиц выше 38,6 °С, утиных и гусиных — 38,8—39,0 °С, а при просвечивании видно, что алантоис сомкнулся, то есть полностью охватил белок. Для яиц кур и индеек применяют одноразовое воздушное охлаждение, а для водоплавающей птицы — комбинированное. Для проведения воздушного глубокого охлаждения лоток с инкубационными яйцами кур и индеек вынимают из инкубатора и оставляют на 1—2 ч в помещении с температурой воздуха 18—20 °С. После этого лоток с яйцами возвращают в инкубатор и продолжают инкубацию.

Комбинированное охлаждение яиц гусей и уток проводится в два приема. Сначала ежедневно, начиная со второй половины периода инкубации и до их вывода, яйца два раза в день (утром и вечером) увлажняют водой или, что лучше, слабо-розовым раствором марганцово-кислого калия. Для умеренного и равномерного увлажнения яиц используют обычный бытовой пульверизатор. Кроме того, проводят однократное глубокое воздушное охлаждение. Для этого лоток с инкубационными яйцами выдерживают вне инкубатора при температуре 18—20 °С в течение 2,0—3,5 ч.

Насиживание яиц. Среди кур современных кроссов яичных и мясных пород очень трудно, и даже невозможно, найти хорошую наседку, так как их селекционируют на отсутствие этого инстинкта. Искать такую наседку нужно среди беспородных кур, которые есть на каждом подворье. Чтобы результаты насиживания оказались успешными, необходимо соблюсти некоторые условия. Сначала нужно правильно устроить и разместить гнездо. Для этого лучше всего использовать корзины или ящики, выстлав их чистой древесной стружкой, соломой или сеном. Гнездо устраивают так, чтобы оно имело углубление в центре и находилось в спокойном, защищенном от ветра и дождя месте. Нельзя подкладывать под наседку слишком много яиц; в зависимости от размеров наседки, под нее подкладывают не более 15—19 куриных яиц. Обычно раз в день наседка оставляет свое гнездо для приема пищи и воды, поэтому необходимо позаботиться о том, чтобы кормушка и поилка находились недалеко от нее. Нельзя излишне беспокоить наседку и препятствовать переворачиванию яиц.

Примерно с 17 дня насиживания цыплята воспринимают звуки, исходящие от наседки. Поэтому сразу же после вылупления они по звуку (даже в темноте) отличают мать от других наседок. Начиная с первого дня после вывода, курица-мать заботится об их обогреве, учит отличать корм от несъедобных предметов, распознавать врагов. Птицеводу необходимо заботиться лишь об обеспечении молодняка кормом, водой, выгулом и укрытием. Приблизительно через восемь недель после вывода семья распадается и курица-мать перестает управлять своим выводком.

Индейки современных кроссов и белые пекинские утки также плохие наседки. Они могут прекратить насиживание, не дождавшись вылупления. Мускусные утки и гуси насиживают яйца гораздо лучше. Для уток и гусынь-наседок недалеко от их гнезда желательно установить кроме кормушки и поилки еще тазик или ванночку с чистой водой для купания.

Наседка знает, когда нужно переворачивать яйца, определяет погибшие и выталкивает их из гнезда. Время от времени она покидает гнездо для того, чтобы принять корм, воду, искупаться и, вернувшись с мокрыми перьями, обеспечить яйцам необходимую влагу. Однако, прежде всего, она покидает гнездо для того, чтобы яйца за время ее отсутствия охладились.

Яйца индеек, уток и гусей можно подкладывать под курицу-наседку (до 10 утиных или индюшиных яиц и не более 4 гусиных). Но она не сможет обеспечить такой же высокий вывод утят и гусей, как водоплавающие наседки, а также научить их плавать и добывать корм в воде.

Под индейку, утку и гусыню для насиживания обычно подкладывают не более 12—13 яиц. Вывод гусиных яиц может затянуться на 1—2 дня. Поэтому целесообразно забрать из гнезда уже вылупившихся гусят и поместить их в хорошо обогреваемый ящик с чистой подстилкой. После окончания вывода этих гусят возвращают к гусыне и передают ей все хлопоты по их обогреву, уходу и обучению.

С правилами выращивания молодняка, выведенного путем искусственной инкубации, мы познакомим читателей в следующих номерах журнала.

Николай САХАЦКИЙ,
профессор кафедры птицеводства
Национального аграрного университета

**Правила и особенности инкубации яиц, кур, индеек, цесарок, перепелов, гусей, уток (обычных и мускусных) подробно изложены в издании В. О. Бреславець, М. І. Сахацький, Б. Т. Стегній та інш. "Інкубація яєць сільськогосподарської птиці. Методичний посібник", Харків, 2001 р.*

Английские аристократы

СУССЕКС (англ. Sussex) — одна из самых распространенных пород кур мясояичного направления продуктивности (на рис. слева). Выведена в Англии. Свое название порода получила по месту происхождения. Эти куры были созданы методом скрещивания издавна известных в графстве Суссекс хороших мясных, беспородных местных кур с курами пород доркинг, брама и некоторыми другими (Герасимов Д. И., 1914). По окраске оперения различают три разновидности: красные (блестяще-рыжеватые, с черным хвостом), пестрые (желто-коричневые, с черным и белым хвостом) и светлые. Наиболее распространены куры со светлым оперением. У них массивное, глубокое и широкое туловище. Голова широкая, с хорошо развитым листовидным гребнем, красными ушными мочками и желтым клювом. Шея короткая, толстая, хорошо оперенная. Грудь широкая, глубокая, выпуклая. Спина широкая, прямая. Ноги крепкие, плюсны и пальцы розовато-белого цвета. Оперение белое, не прилегает плотно к туловищу. Грива, большие маховые и рулевые перья, а также косицы – черные. Каждое черное перышко гривы со светлым окаймлением. На шее в виде ожерелья — черные перья.

По строению туловища суссексы похожи на доркингов, однако они меньше по размеру, правда, ноги у них длиннее. Живая масса петухов 3,2—4,0 кг, кур — 2,8—3,0 кг. Яйценоскость — 170—200 яиц за год. Масса яйца 57—60 г. Инкубационные качества яиц хорошие. Цыплята быстро растут, но медленно оперяются. Благодаря гену серебристости S, в ряде кроссов с участием этой породы цыплят можно легко рассортировать по полу.

Половая зрелость у кур наступает в возрасте 6—6,5 месяцев. Куры плохие наседки, но выносливы, хорошие фуражиры. У них тонкий костяк, отличного качества белое мясо.

Кур породы суссекс используют в качестве материнской формы при производстве бройлеров. В Англии бройлеры, выведенные с участием породы суссекс, ценятся за особую белизну кожи (включая плюсны). В Украине суссексы встречаются на птицефабриках, в приусадебных хозяйствах и у птицеводов-любителей.

Из всех трех разновидностей самыми красивыми считаются красные суссексы, но разводить их крайне трудно, так как красное оперение передается далеко не всему потомству; попадается много птиц с примесью черных перьев.

На основе кур породы суссекс в Чехии создан кросс Доминант серебристый Д-104 (на рис. справа).

Ольга ЦЫГАНЮК,

кандидат сельскохозяйственных наук

Для тех, кто интересуется, как выращивали сельскохозяйственную птицу наши предки, мы приводим некоторые выдержки (календарь птицевода) из книги А. А. Белова "Справочная книга по птицеводству", которая была издана в 1908 г.

Чистота — это главное

МАЙ

"В мае куры продолжают усердно нестись, и многие выказывают желание насиживать, но там, где не рассчитывают выводить цыплят специально для стола, майские цыплята уже несколько поздние, так как они не успевают достигнуть полного своего развития до наступления холодного и дождливого времени года и потому ни на племя, ни в качестве ранних несушек непригодны.

В это время ранние цыплята наравне с позднейшими нуждаются в заботливом присмотре и уходе, так как весьма часты заболевания куриной холерой или поносом, а также катаром зева вследствие усиленного размножения паразитов там, где не соблюдается строжайшая чистота. Вода в сосудах для питья должна постоянно быть свежей и незагрязненной; цыплята должны иметь всегда возможность укрыться от солнца и непогоды где-нибудь под кустами или под навесом.

Куриный понос обыкновенно появляется у маленьких цыплят, как только корм первых дней сменяется другой диетой в молоке, им начинают давать какую-нибудь кашу, творог и т. п., а также и кое-какой зеленый корм.

Если замечаются только одиночные случаи заболевания, то, отделив больных от здоровых, можно продолжать держать остальных на той же диете; в случае же массового заболевания следует немедленно переменить всю диету и заменить ее другой, причем следует давать непременно хоть раз в день отваренный досуха рис и небольшое количество костной муки примешивать к мягкому корму, а зеленый корм на время совершенно прекратить..."

При кормлении свиней в промышленных и личных подсобных хозяйствах важно учитывать не только достаточный общий уровень кормления и целесообразное соотношение отдельных кормов в рационе, но и возможности повышения их полноценности с помощью различных белковых и витаминных добавок. Потребность свиней во всех элементах питания должна обеспечиваться за счет скармливания им полноценных рационов, состоящих из качественных кормов.

Чем накормить свинок?

Поскольку свиньи — всеядные животные, им можно скармливать разнообразные корма. По своей характеристике корма разделяются на концентрированные (зерновые), сочные (зеленые, силос, корнеплоды), грубые (сено, полова), корма животного происхождения (молоко, рыбная и мясокостная мука), минеральные (поваренная соль, мел, микроэлементы) и витамины.

О питательности кормов и рационов судят по количеству кормовых единиц и содержанию переваримого протеина в 1 кг корма. Одна кормовая единица — это питательность 1 кг овса, в котором содержится 1 корм. ед. и 85 г переваримого протеина. Овсяной единицей измеряются все остальные корма. Например, 1 кг гороха будет соответствовать 1 кг 200 г овса по кормовым единицам и 2 кг овса по протеину.

Как известно, наиболее питательные **концентрированные корма**. К ним относятся в основном зерновые, зернобобовые, зерномасличные (жмыхи, шроты), отруби и различные зерновые отходы. Из зерновых самым лучшим кормом для свиней считается ячмень. Особенно он полезен для поросят и молодняка, выращиваемого на откорм. В домашних условиях иногда приходится задавать свиньям зерно ржи, которое, как и ячмень, особенно полезно скармливать в конце откорма. Рожь поросятам задают в смеси с овсом или ячменем. Целесообразно скармливать овес, особенно свиноматкам при подготовке их к случке, а если нет отрубей, овес рекомендуют задавать перед опоросом и в первые дни после него.

Высокопитательным кормом среди зерновых считается кукуруза. В рационе свиней, выращиваемых для откорма, кукурузой можно заменять до 75% концентрированных кормов. А по содержанию белка превосходят все горох и соя. *Однако нужно помнить, что при скармливании большого количества этих бобовых (более 20% питательности рациона) у свиней могут возникать запоры и вздутие, а у супоросных маток — выкидыши*. В корм свиньям можно использовать и пшеницу, только скармливать ее необходимо в грубомолотом виде и в смеси с другими концентрированными кормами.

Для кормления свиней часто используют подсолнечниковый и соевый жмых или шрот. Различные жмыхи и шроты сами по себе очень питательны — в 1 кг содержится примерно 1,1 корм. ед. и до 450 г переваримого протеина, необходимых для наращивания, в первую очередь, мышечной ткани животных. Однако в большом количестве их скармливать свиньям нельзя. Супоросным (на поздних сроках) и подсосным маткам рекомендуется задавать не более 0,5—0,6 кг в сутки, поскольку от чрезмерного скармливания, например, жмыхов, поросята рождаются слабыми и часто страдают расстройством желудка. Молодняку, выращиваемому на откорм, следует задавать жмыхов и шротов не более 0,3—0,4 кг в сутки в смеси с другими зерновыми и сочными кормами.

Сочные корма (свекла, картофель, морковь, земляная груша, бахчевые, кабачки, силос и зеленая трава) малопитательны (содержат много воды — до 95%), но хорошо влияют на организм животных, особенно на молочную продуктивность свиноматок. Картофель скармливают свиньям в вареном виде, однако воду, в которой он варился, перед дачей обязательно сливают, не выпаивая ее животным. В рационе свиней картофель может составлять до 40—50% питательности (в 1 кг содержится 0,3 корм. ед. и 14 г переваримого протеина). Свиньи охотно поедают запаренную и сырую свеклу, но она, как и картофель, содержит незначительное количество белка. Морковь скармливают супоросным и подсосным свиноматкам, а также поросятам в сыром (чистом) виде в качестве витаминной добавки.

Зеленую траву животным лучше скармливать в скошенном виде, так как это исключает поедание ими ядовитых растений (вика ядовитая, белладонна, дурман обычный, молочай и др.).

Грубые корма содержат мало питательных веществ. Состоят они в основном из клетчатки, которая в организме животного и переваривается, и усваивается плохо. Наиболее подходящие для свиней корма — сено люцерны, клевера и других бобовых культур. Хорошим кормом считается также гречневая, овсяная и просяная полова, которую целесообразно скармливать в смеси с концентратами в начале откорма, когда у них отменный аппетит.

Лучше всего свиньи всех возрастов усваивают органические вещества кормов животного происхождения: протеин, а также жир цельного и обезжиренного молока — на 98%, мясокостную муку — на 85%, рыбную муку — на 77%. Молочные корма желательно задавать всем возрастным группам свиней, особенно поросятам-сосунам, которые нуждаются в подкормке молоком с 4–5-го дня после рождения. Обезжиренное молоко и сыворотку желательно скармливать молодняку и после отъема.

Минеральные вещества особенно необходимы для молодых растущих свиней, супоросных (для внутриутробного развития зародышей) и подсосных свиноматок (с молоком свиноматки поступают в организм растущих поросят). Одно из основных минеральных веществ, способствующих росту и развитию молодняка — фосфор. Кальцием богаты бобовые травы, фосфором — концентраты. Для минеральной подкормки свиньям в первую очередь следует задавать мел и поваренную соль, а если есть возможность, то и другие минеральные вещества.

В домашних условиях для кормления свиней часто используют **столовые отходы**, которые следует скармливать свиньям в проваренном виде и в смеси с концентратами.

Качество получаемого мяса и сала во многом зависит от кормов, которые подразделяются на следующие три группы. *Первая — корма, способствующие наращиванию мяса и сала высокого качества: зерновые — ячмень, рожь, горох, пшеница, просо; сочные — сахарная и полусахарная свекла, морковь, бахчевые, картофель; зеленые — клевер, люцерна, крапива; животного происхождения — обрат, пахта, сыворотка. Вторая – корма, несколько снижающие качество свинины: кукуруза, гречка, пшеничные, ржаные и ячменные отруби, свекловичная меласса.* При использовании кормов первой и второй группы (1:1) также получают сало и мясо хорошего качества. *Третья — корма, которые сильно снижают качество свинины (овес, барда, жмых, шрот). От этих кормов сало теряет плотность и быстро желтеет при хранении, а мясо становится рыхлым, дряблым и непригодным к длительному хранению. Не следует также забывать, что на качество мяса и сала заметно влияет состав кормов, которые скармливают свиньям оставшиеся 1,5–2 месяца перед убоем.*

Есть корма, не только ухудшающие качество свинины, но являющиеся вредными для здоровья свиней. Отравление животных может быть вызвано скармливанием кормов, пораженных ржавчиной, головней, плесенью. Крайне вредны загнившие, грязные, а также содержащие ядовитые вещества (алкалоиды) корма (например, ростки проросшего картофеля и картофельной ботвы). Скармливание супоросной свиноматке заплесневелых кормов, мерзлого картофеля, свеклы, силоса может привести к выкидышу.

В процессе подготовки к скармливанию зерновые корма обязательно измельчают. Во время размола, измельчения и плющения разрушается твердая оболочка зерна, в результате чего питательные вещества лучше перевариваются, что способствует повышению прироста живой массы свиней. Ячмень и овес следует молоть на мелкую, кукурузу — на среднюю, а рожь и пшеницу — на грубую дерть. Если нет возможности помолоть зерно, то перед скармливанием (за 16 ч и даже 24 ч) его необходимо замочить. Мокрое зерно свиньи переваривают хуже, чем дерть, но значительно лучше, чем сухое.

Корма свиньям скармливают сухими, увлажненными или в виде болтушки, однако жидкий корм животные поедают хуже. Концентрированные корма лучше задавать сухими при свободном доступе животных к воде, а еще лучше — немного смоченными (65–70% влажности). Корма свиньям желательно скармливать в натуральном виде и лишь такие из них, как картофель, мясо, а также подозрительные на свежесть, следует проварить. Сено (если оно не грубое) можно давать в обычном виде, грубое лучше измельчать и запаривать. Зеленый корм, если его скармливают свиньям, находящимся в станке, должен быть свежескошенным, так как вялая трава или трава, которая уже начинает бродить, вызывает у животных расстройство кишечника. Корнеплоды моют, измельчают и задают свиньям в сыром виде.

Для обеспечения полноценного кормления свиней в хозяйстве (независимо от его формы собственности и размера) на одну сложную свиноматку (сама свиноматка и откармливаемый до убоя в 100 кг ее приплод) необходимо на год заготовлять 10 т зернофуража (в том числе ячменя — 3 т, кукурузы — 3 т, пшеницы — 3 т, зернобобовых — 1 т). Кроме этого, необходимо 3–5 т сочных и зеленых кормов, а также 250–300 кг сена хорошего качества. Поросятам до 60-дневного возраста нужно стартерного комбикорма — 20 кг или зерновой смеси (лучше ячменной дерти) –16 кг, обрата — 20–25 кг, сочных кормов — 5 кг, сенной муки — не более 200 г.

Подсвинку при выращивании и откорме до 110–115 кг необходимо задать примерно 600 кг концентратов, 200 кг сочных кормов и 50 кг сенной муки или сена хорошего качества. В зависимости от физиологического состояния свиноматок ежедневное расходование комбикорма (кормосмесей) на одну голову: для холостых и супоросных — 2,8–3,2 кг; для подсосных — 5,0–5,5 кг. Для хряков-производителей суточная дача комбикорма зависит от интенсивности их полового использования и составляет 3,0–4,0 кг.

Валентин РЫБАЛКО,
директор Института свиноводства
им. А. В. Квасницкого УААН,
доктор сельскохозяйственных наук

Гриль-пикник
под майским солнцем

Запах от костра и свежий воздух, безусловно, полезны для пищеварения, как, впрочем, и мясо, приготовленное на гриле. Высокое тепловое излучение от гриля воздействует на мясо сразу, закрывает все поры на его поверхности, и мясо сохраняет сок, аромат и свои питательные вещества. На гриле можно приготовить и шампиньоны. Перед тем как затеять гриль-пикник, позаботьтесь о свежих продуктах, а вот рецепты должны быть проверенными, например, как у шеф-повара одного из киевских ресторанов Максима ВИНОГРАДОВА.

ЦЫПЛЕНОК В МАРИНАДЕ

(4 порции)

4 цыпленка (по 300 г).

Для маринада: по 100 г апельсинового и лимонного сока, по 1 ч. ложке измельченной цедры апельсина и лимона, 1 ч. ложка черного молотого перца, 1 ст. ложка соли, 4 ст. ложки растительного масла, 1 зубок чеснока (измельчить).

Тушки цыплят разрезать пополам. Уложить в эмалированную посуду, залить маринадом и, накрыв крышкой, оставить на сутки, время от времени переворачивая. Вынуть из маринада и жарить на гриле 15—20 мин, периодически поливая маринадом.

ОТБИВНЫЕ С ЯБЛОЧНЫМ СОУСОМ

(4 порции)

4 куска филейной части свинины (по 150 г), 100 г белого вина, 2 ст. ложки растительного масла, 2 ст. ложки меда, 2 зубка чеснока (измельчить), 1 ст. ложка измельченной зелени петрушки.

Для соуса: 2 яблока, 100 г яблочного сока, 50 г кетчупа, 30 г сливочного масла.

Смешать вино, растительное масло, мед, петрушку и чеснок. Куски мяса слегка отбить, залить полученной смесью и оставить на 24 ч. Обжарить на гриле по 8 мин с каждой стороны. Приготовить соус: очищенные яблоки нарезать мелкими кубиками, выложить на сковороду, залить яблочным соком и довести до кипения, тушить 5—7 мин. Перед тем как снять с огня, добавить кетчуп, сливочное масло и тщательно перемешать. Отбивные подавать с теплым яблочным соусом.

КУРИНЫЕ КОТЛЕТЫ

(4 порции)

12 куриных бедрышек, 3 зубка чеснока, по 1 ч. ложке черного перца, соли и приправы карри, 2 ст. ложки растительного масла.

Для соуса: 2 зубка чеснока (измельчить), 50 г сахара, 50 г яблочного уксуса, 1 ст. ложка измельченного зеленого лука, 1 ст. ложка измельченной зелени петрушки и укропа, 4 ст. ложки растительного масла, щепотка соли.

Из бедрышек удалить косточки. Измельченный чеснок перемешать с солью, карри, перцем и растительным маслом. Этой смесью натереть мясо и оставить на 1 ч Все ингредиенты для соуса перемешать Мясо жарить на гриле по 5 мин с каждой стороны. Подавать теплым и с соусом.

ФАРШИРОВАННЫЕ ШАМПИНЬОНЫ

(4 порции)

4 шляпки от крупных шампиньонов, 50 г растопленного сливочного масла, 1 зубок чеснока (измельчить), 3 ст. ложки свеженарезанного зеленого лука, 50 г тертого сыра, соль, перец по вкусу.

Растереть сливочное масло с чесноком и смазать шляпки грибов чесночным маслом. Положить грибы шляпками вниз на горячий гриль и жарить 2 мин. Затем перевернуть и жарить 2 мин с другой стороны. Заполнить шляпки смесью из лука и сыра, посолить, поперчить и жарить 1—2 мин, пока сыр не расплавится. Подавать блюдо горячим, украсив зеленью

АСТРОПРОГНОЗ

Здоровое меню
с рассвета до заката

Весной мы выбираем, что посадить на своем участке и, следовательно, определяем, какие продукты в течение всего года будут на нашем столе как в свежем, так и в переработанном виде. А чтобы меню было более полезным, диетотерапию с грядки может самостоятельно подкорректировать представитель любого зодиакального знака.

ОВЕН

Для салатов Овну в первую очередь следует выбирать лук, обладающий как фитонцидной активностью, так и свойством сохранять здоровыми зубы. Заслуживает внимания народная традиция добавлять в салаты первую весеннюю зелень (череда, марь, салатный цикорий). Полезны ему возбуждающий аппетит редис и обладающие противоаллергическими свойствами кабачки. А еще морковь, которая улучшает зрение, однако ее потребление рационально, если нет заболеваний печени и желудочно-кишечного тракта. Хорошо иметь в запасе улучшающую зрение и жаропонижающую малину, витаминные шиповник и облепиху. Овну полезны также содержащая железо алыча и укрепляющая сосуды черешня.

ТЕЛЕЦ

Для Тельца полезны витаминная черемша, хрен, а также укрепляющий десны и помогающий при ангинах щавель. Посадите капусту, которая не только вкусна и питательна, но и используется для лечения многих заболеваний, благодаря бактерицидным свойствам ее сока. А традиционная для борща свекла хорошо успокаивает нервы, поэтому не забудьте и о ней. Хорошо, если на вашем участке растет ореховое дерево, его плоды полезны при недостаточной функции щитовидной железы. Щитовидную железу укрепляют также яблоки и ягоды рябины. При заболеваниях горла Тельцам полезна алыча.

БЛИЗНЕЦЫ

Салат-латук не только хорош как источник витаминов и микроэлементов, но и как диетический продукт при легочных заболеваниях. С пользой для здоровья добавляйте в салат одуванчик и татарник (полезен при кашле). Тем, кто имеет склонность к бронхитам, подойдут посевная редька и морковь, однако их можно использовать только при отсутствии заболеваний желудочно-кишечного тракта. Это же относится и к применению эффективной при заболеваниях дыхательных путей виноградотерапии. Из ягод Близнецам полезна бузина, а также богатые железом вишни.

РАК

У Раков добавляемый в салаты борщевик, кроме витаминизации организма, улучшит и пищеварение. С этой же целью можно употреблять кресс-салат. В виде приправы полезен традиционный для украинской кухни базилик. Капуста — ценный продукт питания и в то же время полезна при заболеваниях желудка, в частности, капустный сок снижает повышенную кислотность желудочного сока. Если Раку не нужна специальная диета, то ему полезны блюда с фасолью. На десерт рекомендуются снимающие отеки крыжовник и абрикосы, а также сливы, снижающие кислотность желудочного сока, и арахис, содержащий полноценные белки.

ПОВАРСКИЕ СЕКРЕТЫ

Как приготовить мясо

Мясо — источник полноценного животного белка и жира, в нем много фосфора и железа, а еще витаминов группы В. Чтобы мясо принесло пользу, необходимо соблюдать такие правила:

— есть мясо не очень часто;
— сырое мясо должно быть качественным;
— мясо должно быть правильно приготовленным.

"Мясные" советы:

◆ Не начинайте готовить мороженое мясо, пока оно полностью не разморозится.

◆ Размораживать мясо лучше в холодильнике, накрыв его мокрой тканью, так оно успевает восстановить свои качества.

◆ Не следует размораживать мясо в теплом месте или в горячей воде.

◆ Для приготовления блюд из говядины лучше брать мясо молодых животных, так как старая говядина очень жесткая.

◆ Чтобы устранить неприятный запах баранины, за час до начала приготовления положите мясо в свежее молоко, а затем смажьте его толченым чесноком.

◆ Не стоит слишком долго отбивать мясо, иначе разрушится ткань и вытечет мясной сок.

◆ Сырое мясо не следует солить до приготовления: под действием соли выделяется сок, вкус мяса ухудшается, а питательность снижается.

◆ Шашлык будет вкуснее, если вместо уксуса мясо мариновать в гранатовом, томатном, лимонном соке или в сухом вине.

◆ Чтобы жесткое мясо стало мягче, смочите его лимонным соком и дайте ему впитаться.

◆ Свинину обязательно прожаривайте до полной готовности.

◆ Во время жарения не поливайте мясо водой, иначе оно получится волокнистым и сухим.

◆ Чтобы сардельки, сосиски или колбаски не "брызгались" при жарке, нужно их заранее проколоть вилкой и жарить на медленном огне.

Максим ВИНОГРАДОВ,
шеф-повар

КОГДА РАСТЕНИЯ ДОВОЛЬНЫ ЖИЗНЬЮ

Skalint 800764

Продукт сертифікований та регулярно контролюється незалежною міжнародною організацією Skal International. Складається зі 100% органічних сировини. Дозволений в екологічно чистому сільськогосподарському виробництві

ГУМІСОЛ, ГУМІСОЛ-СУПЕР, ГУМІСОЛ-ЕКСТРА, ГУМІВІТ, ГУМІГРАН, ГУМІПАС, ГУМІГРУН, ГУМІТАБ, ДОСТАТОК

Овощи, фрукты и цветы так же, как и люди, нуждаются в хороших условиях жизни. Когда мы правильно едим, получаем здоровую пищу, богатую питательными веществами, витаминами и минеральными элементами, у нас появляются силы для активной деятельности, достижения высоких результатов и борьбы с болезнями и неблагоприятными факторами. Такой «пищей» для растений являются препараты ООО «Агрофирма «Гермес». Это органические удобрения на основе вермикомпоста - продукта переработки навоза крупного рогатого скота красным калифорнийским червем. Все они на фоне природных гуминовых веществ содержат более 40 органических соединений, находящихся в сбалансированном состоянии, макро- и микроэлементы, жизненно необходимые растениям. Эти вещества обладают стимулирующими, адаптогенными и защитными свойствами. Они способны воздействовать на растения, положительно влиять на проходящие в них физиологические и биохимические процессы.

Растения, обработанные в определенной стадии развития гуминовыми удобрениями, отзываются высокими урожаями, здоровым видом, качественной экологически чистой продукцией. У них укрепляется иммунная система, повышается устойчивость к стрессовым погодным условиям.

На сегодняшний день в арсенале продукции производства ООО «Агрофирма «Гермес» более 15 видов продукции. Это жидкие концентраты серии «Гумисол». Пастообразный гуминовый препарат «Гумипас». Жидкие *препараты серии «Гумиам». Гранулированные* препараты серии «Гумитаб», «Гумигран» и «Гумивит». Есть в этом перечне также питательные почвосмеси серии «Гумигрун». Вся продукция безопасна как для человека, так и для растений.

С целью изучения влияния препарата «Гумисол» на рост и развитие овощных культур Донецкой опытной станцией Украинского НИИ почвоведения и агрохимии имени А.Н.Соколовского была проведена серия испытаний на пяти овощах: томат, сладкий перец, баклажан, огурец и лук. Расход препарата составлял 6 л/га. Обработки проводились каждые 7-10 дней. Были получены следующие результаты.

Томат. Первая обработка растений «Гумисолом» была проведена спустя неделю после высадки рассады томата в открытый грунт. Это ускорило наступление фазы массового цветения на два дня. Вторая внекорневая обработка привела к тому, что массовое завязывание плодов произошло на че-тыре дня раньше обычного. Положительные тенденции были отмечены и в отношении роста растений: в среднем на 20 процентов увеличились их высота, диаметр стебля и количество листьев на каждом растении. Последующие обработки повлияли на формирование урожая. Наилучший результат дала двухкратная обработка. Количество плодов на растении увеличилось на 13,2 процентов. На 9,5 процентов при этом стала выше средняя масса плода. Существенной оказалась и прибавка урожая: в среднем она составила 20 процентов.

Сладкий перец. Через неделю после высадки рассады перца сладкого в открытый грунт растения были обработаны препаратом «Гумисол» в первый раз. Как и в опыте с томатами, это ускорило наступление фазы массового цветения на два дня. Последующие обработки также дали положительную динамику изменений обычных показателей роста и урожайности растений. Количество плодов на сладком перце возросло при двухкратной обработке на 11,9 процентов, при четырехкратной – на 28,6 процентов и пятикратной – на 31 процент. Самая значительная прибавка урожая этой культуры наблюдалась при пятикратной обработке – 37,7 процентов.

Баклажан. Первую обработку этой культуры «Гумисолом» осуществили, как и в случаях с томатом и сладким перцем, через неделю после высадки рассады в открытый грунт. Массовое цветение наступило на четыре дня раньше обычного. Благодаря использованию препарата значительно интенсивнее проходил и рост растений. Высота превосходила обычную на 35,3 процентов, диаметр стебля увеличился на 8,6 процента, количество листьев – в 2,2 раза. Положительное влияние оказал «Гумисол» и на процесс формирования урожая. Количество плодов на растении возросло при двухкратной обработке на 8 процентов, при четырех- и *пятикратной – на 16 процентов. Урожайность* повысилась при двухкратной обработке на 15,5 процентов, при четырехкратной – на 41,4 процента, при пятикратной – на 20,7 процентов.

Огурец и лук. Внекорневые обработки вегетативной массы огурца препаратом «Гумисол» начали проводить в фазе трех настоящих листьев. Мужское и женское цветение наступило на четыре дня раньше. Наиболее эффективной для огурца оказалась четырехкратная обработка «Гумисолом». Урожай увеличился на 15,6 процентов. Необходимо отметить, что столько высокие показатели были достигнуты, несмотря на экологический дискомфорт – сухую и жаркую погоду. Тем самым препарат «Гумисол» сумел продемонстрировать свою способность давать растениям жизненные силы для преодоления экстремальных условий.

Довольно заметным было влияние препарата на процессы роста лука. После двух первых обработок наибольший лист становился длиннее на 6-19 процентов.

Теперь хотелось бы поговорить об использовании препарата «Гумисол» при выращивании урожая картофеля.

Картофель. Для получения высоких урожаев применяют «Гумисол-супер». Им обрабатывают клубни. На тонну посадочного материала требуется 32 литра разбав-ленного препарата (для этого 8 л концентрата нужно развести в 24 л воды). Затем картофель укрывают полиэтиленовой пленкой и выдерживают в течение пяти дней. Первую внекорневую обработку проводят через 15-20 дней с момента посадки (из расчета 202 л разбавленного «Гумисола-супер» на 1 гектар), вторую – в стадии бутонизации.

Институт виноградарства и виноделия имени В.Е.Таирова Украинской акаде-мии аграрных наук подготовил отчет об изучении действия препарата «Гумисол» на урожай и качество винограда, развитие и выход виноградных саженцев.

Виноград. Благодаря использованию препарата «Гумисол» активизировалось развитие маточников и щеп винограда. Кроме того, диаметр побегов увеличился с 18 до 25 процентов, а масса прироста удвоилась. Хорошо развилась корневая система: Количество корней стало больше в среднем на 9-11 процентов, а длина – на 12-16 процентов.

Серия цветочных гуминовых препаратов испытана и на различных комнатных культурах. ООО «Агрофирма «Гермес» создан комплекс препаратов, позволяющий обеспечить уход за растениями от посадки в готовый субстрат до обработки питательной смесью. Препараты оказывают благотворное влияние на развитие цветов на различных стадиях роста.

Цветы. Цветочные и декоративные растения, выращиваемые при помощи гуминовых препаратов, лучше всходят, быстро укреп*ляются, развивают хорошую корневую систему,* эффективно противостоят болезням, а плодоносящие повышают урожайность. Радует и их внешний вид: яркие зеленые листья, крепкие ветви, большие бутоны.

Препарат "Гумигрун" представляет из себя питательную почвосмесь с оптимальным составом грунта, содержащего торф, дерновую землю и биогумус. Его особенная эффективность проявляется при использовании вместе с «Гумисолом». «Гумигрун-1», «Гумигрун-2» и «Гумигрун-3» учитывают различия в требованиях к почве декоративнолистных растений, красивоцветущих растений, кактусов и суккулентов.

И в заключение хочется отметить, что ООО "Агрофирма "Гермес" является единственным на Украине предприятием, ориентированным на производство органических удобрений и регуляторов роста растений на природной основе, которое сертифицировано по нормам органического земледелия (IFOAM).

УДОБРЕНИЕ от природы...

ГУМИСОЛ

ООО «Агрофирма «Гермес»
Донецкая обл., г. Краматорск,
ул. Орджоникидзе, 10
Тел/факс: (06264) 7-12-54, 1-93-20
E-mail: hermes@humi-plus.com
http://www.humi-plus.com

Сажать — с поправкой на возраст

Можно сверяться с лунным календарем, что многие и делают, и сажать в зависимости от грунта, но чтобы сажать от... возраста? — удивится недоверчивый читатель. Вот именно, от возраста. И как врач, я постараюсь обосновать это.

Правильное питание

У пожилых людей, к сожалению, значительно снижается иммунитет. В организме 60-летних людей так называемые свободнорадикальные процессы протекают в 3 раза активнее, чем у 20-летних, что и обусловливает соответственно повышение вероятности онкориска. Но не пугайтесь, по данным Всемирной организации здравоохранения, треть всех случаев этих грозных заболеваний можно предотвратить с помощью профилактических мер, среди которых питание играет ведущую и принципиально важную роль. Так, жители Азии, в меню которых преобладает растительная и морская пища, почти не знают, что такое онкоболезни, так же, как и поклонники средиземноморской диеты (большое количество оливкового масла плюс овощи и фрукты).

Здоровое семейство

Каким же овощам отдать предпочтение? Безусловно тем, которые хорошо выводят из организма канцерогены, вызывающие онкологические процессы, а значит, растениям из семейства крестоцветных. Наиболее высокий антиканцерогенный эффект у капусты брокколи, немного уступает ей в этом цветная капуста, затем идет черная редька, белокочанная капуста, редис, хрен.

Зеленый — означает жизнь

Зеленый хлорофилл, который содержится в листьях растений и обусловливает их зеленый цвет, хорошо обезвреживает токсины, так же, как и фолиевая кислота (от лат. "фолио" — лист). Снижение ее концентрации в крови делает организм уязвимым ко многим заболеваниям, в том числе болезням крови и онкологическим. Так что щедрой рукой сейте укроп, кинзу, тмин, петрушку, сельдерей. Кстати, курильщики все как один страдают от значительного дефицита фолиевой кислоты в крови, так же, как и те, кто злоупотребляет алкоголем. Им-то необходимо употреблять зелень мешками и верейками. А при угрозе попадания в организм радионуклидов с продуктами питания очень полезны блюда из листового салата и водорослей. Но если водоросли

на грядке не вырастить, то салатами-шпинатами можно обеспечить себя на протяжении всего дачного сезона.

Живые витамины

Хорошо укрепляют природную защиту организма (его антиоксидантную систему) фенолы, которыми богаты соя и лук. А большое количество витамина С в луке делает салаты с его участием незаменимыми.

Кроме витамина С, для антиоксидантной защиты очень важны витамины А и Е. Провитамин А (в организме, соединяясь с жиром, он превращается в полноценный витамин А) содержится в светлоокрашенных помидорах, овощах, шпинате, моркови, а вещество ликонен (защита для сердца) — в ярких томатах. Витамины А и Е — жирорастворимые. Подавая их к столу, не обойтись без растительного масла. Почему бы и не своего, ведь по периметру участка можно посадить подсолнухи: и красиво, и очень полезно!

А в заключение перечислю ***растения с доказанной антиканцерогенной активностью: соя, чеснок, зеленый чай, овощи, фрукты, водоросли, отруби пшеницы, других зерновых, продукты виноградарства (виноград красных сортов), жиры растительного происхождения.***

Дорогие огородники, уберечь свое здоровье — это в ваших силах !

Татьяна ДАНИШ,

врач

ЛЕВ

Льву полезны снижающие давление салат-латук, чеснок и успокаивающий организм одуванчик. Хорошо снимает отеки печеный картофель. Вне конкуренции богатый витаминами перец. Из ягод следует отметить аронию черноплодную и плоды вишни, богатые ценными витаминами, микроэлементами. Они способны уменьшать боль в области сердца и снижать частоту сердечных приступов, укреплять сосуды, снижать давление и свертываемость крови, то есть вишни полезны для профилактики инфарктов. В чай хорошо добавлять мяту или пить чисто мятный чай как средство, расширяющее венечные сосуды сердца.

ДЕВА

Для Девы полезны листья петрушки и фенхеля, уменьшающие гнилостные и бродильные процессы в кишечнике. Хорошему пищеварению способствует и весенняя крапива. Также для нормальной деятельности кишечника полезны баклажаны, зерна кукурузы, турнепс. Не обойтись и без помидоров, которые украсят любой стол. Абрикосы можно употреблять как в свежем, так и в сушеном виде. Полезны для кишечника и плоды черемухи.

ВЕСЫ

Весам подойдет многое из весенней зелени, в том числе салат-латук. Благотворное действие оказывает лопух. Весам полезны снижающие ацидоз огурцы, уменьшающие отеки кабачки, капуста, содержащая много калия, необходимого организму. Из фруктов особенно хороши для промывания почек арбузы, а также груши, уменьшающие воспалительные процессы в мочевыводящих путях. В напитки Весам полезно добавлять мелиссу, цикорий.

СКОРПИОН

Для представителей Скорпиона полезен сельдерей, притом все его части. В салаты хорошо добавлять одуванчик, салатный цикорий. Из овощей рекомендуется тыква, которая, помимо питательной ценности, полезна при инфекционных заболеваниях. Если нет противопоказаний, добавляйте в салаты зеленые стручки бобовых. Полезны калина, рябина, чернослив, а также плоды вишни, повышающие устойчивость организма к радиации.

Сеять "Малюткой" — одно удовольствие

Эта сеялка — усовершенствованный вариант сеялки "Каракатица" (см. "Огородник" № 5, 2002 г.), она в два раза меньше, поэтому и называется "Малютка". Причиной модификации была необходимость засевать парник под рассаду. Там рядки размещаются гуще, чем на грядке, и посев "Малюткой" более удобен: сеялка идет только "в борозде".

"Малютка" изготовлена из доступных материалов и предназначена для посева мелких овощных семян (лук-чернушка, редис, морковь, петрушка, укроп), а также баклажанов, томатов, перца, капусты, свеклы и др).

Сеялка состоит из распределительного вала-дозатора, одного колеса, бункера, транспортной скобы и двух ограничительных колец.

Колесо

Можно использовать готовое колесо от тележки (предварительно удалив сегменты обода) или изготовить самому из пустых консервных банок. На чертеже показано колесо из "шпротной" банки, по окружности распиленной пополам (с помощью ножовки по металлу или отрезного круга). Получилось две половинки шириной 15 мм: одна в виде обода, а вторая — с донышком. Эти баночные половинки нужно насадить на дозаторный вал, сделать спицы для сцепления с землей и усилить ребра жесткости.

Сначала на токарном станке по диаметру вала-дозатора (13 мм) изготовил втулку толщиной 4 мм и длиной 15 мм. Наклеив белую бумагу на втулку, с помощью эластичного сантиметра в 5 мм от торца сделал однорядную разметку под отверстия для восьми спиц (диаметром 3 мм). С противоположной стороны втулки (4 мм от торца) сделал разметку для двух отверстий под резьбу М4 (для прочного крепления колеса к валу-дозатору).

Эту операцию надо выполнить до начала сборки. С помощью резьбового соединения и пайки втулка крепится к спицам.

Половинку банки с донышком использовал для изготовления колеса. Определил центр и вырезал отверстие под втулку диаметром 21 мм. По окружности сделал разметку для 8 отверстий под спицы, просверлил их сверлом диаметром 3,1 мм. Спицами стали обычные строительные гвозди диаметром 3 мм.

Собирая колесо, сначала вставил втулку в отверстие банки (диаметром 21 мм), затем спицы в отверстие обода (диаметром 3,1 мм), ввинтив их во втулку.

Когда была достигнута центровка втулки и банки, паяльником по окружности (с внутренней стороны банки) произвел пайку всех спиц.

Все лишнее убрал, оставив снаружи выступы спиц по 10 мм. Конструкция колеса получилась устойчиво-жесткой и изящной.

Распределительный вал-дозатор

Для изготовления вала-дозатора (диаметр 13 мм, длина 145 мм) подойдут металлические, текстолитовые, эбонитовые, гетинаксовые или винипластиковые прутки. Вероятно, с этой целью можно использовать и твердые породы дерева (дуб, бук, граб).

При расчете дозаторных отверстий на валу нужно исходить из окружности банки.

Например, при диаметре колеса "шпротной" банки100 мм, окружности 32 см нужно высеять семена моркови на расстоянии 4 см друг от друга. Для этого окружность (32 см) делим на 4 см и получаем число "8". Именно столько отверстий (8 шт.) нужно расположить на дозаторном валу.

Практика показывает, чем меньше диаметр колеса, тем меньше нужно делать углублений на дозаторном валу.

Дозаторные отверстия на валу размечал с помощью эластичного швейного сантиметра, предварительно наклеив на вал чистую бумагу. Некоторые отверстия пришлось располагать в два ряда с расстоянием 5 мм (ряд от ряда), в шахматном порядке.

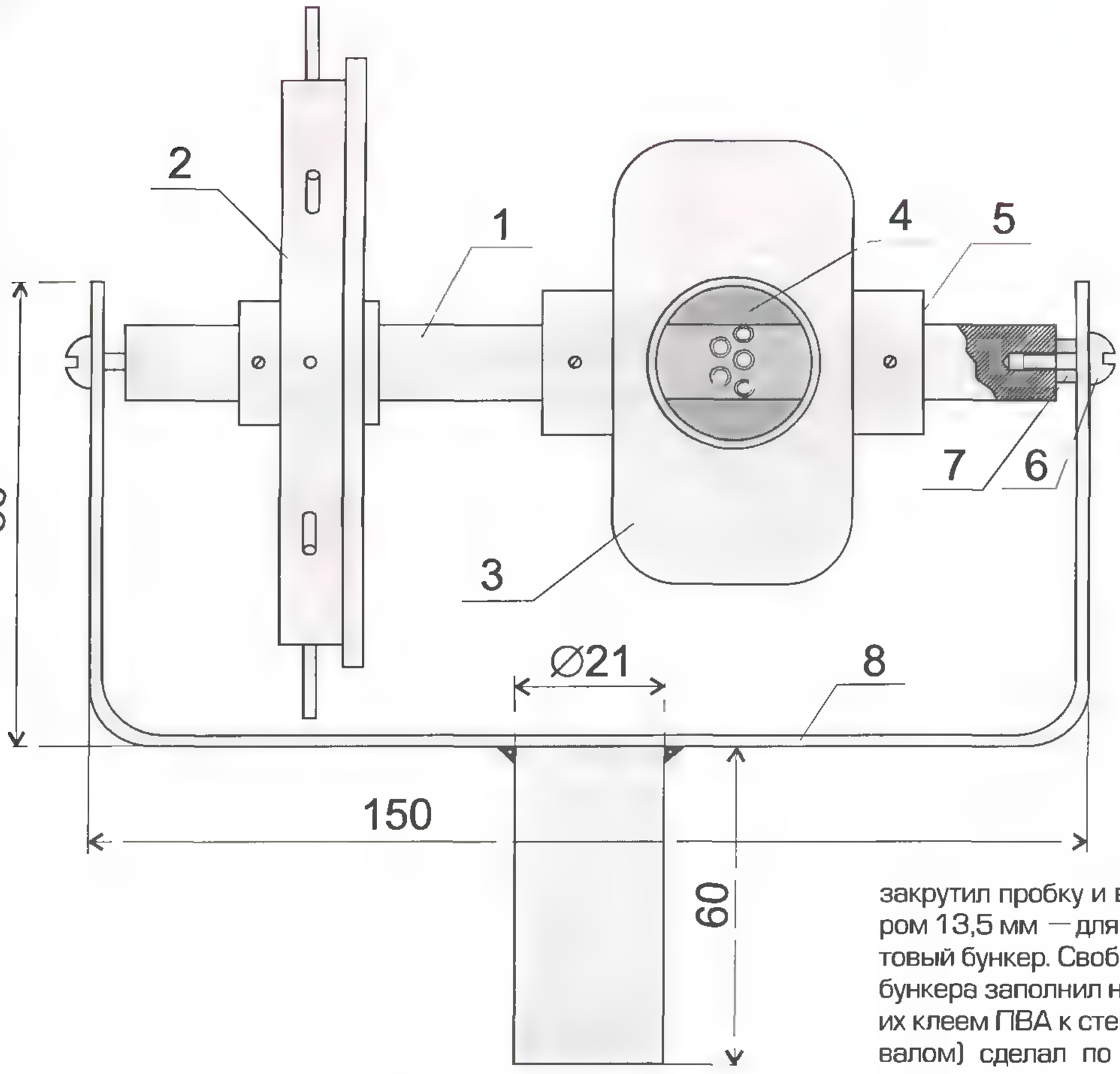

Общий вид сеялки:

1— распределительный вал (текстолитовый); 2 — колесо из пустой консервной банки; 3 — бункер пластиковый; 4 — поролон уплотнительный; 5 — ограничительное кольцо; 6 — винт М4; 7 — гайки М4; 8 — транспортная скоба

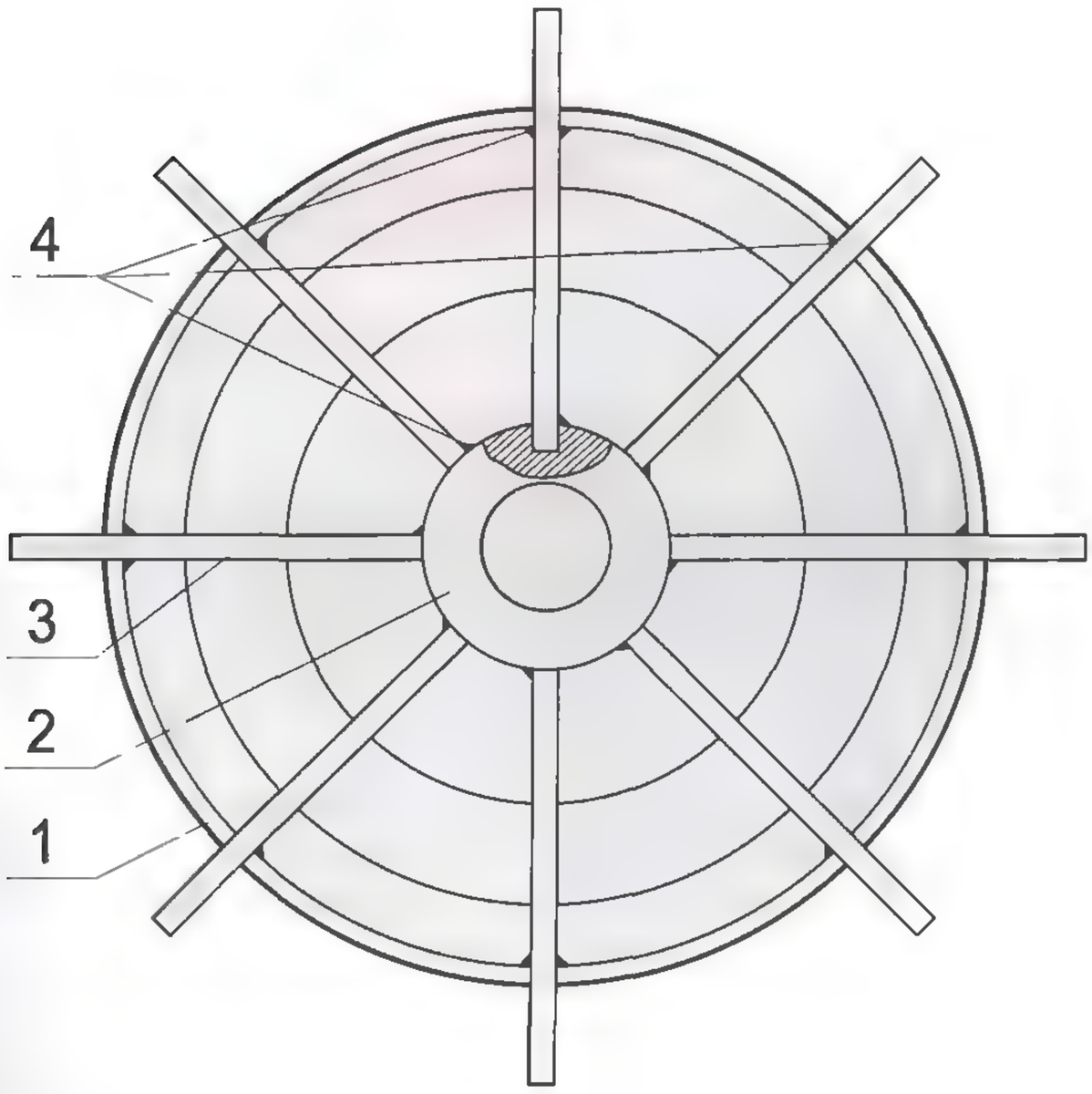

Колесо:

1 — пустая консервная банка; 2 — втулка; 3 — спицы из проволоки диаметром 3 мм; 4 — места пайки припоем ПОС-30, 40, 60

В зависимости от диаметра семян установил четыре типоразмера отверстий:

➔ диаметр углублений 3 мм, h — 3 мм, по 4 в ряду — для семян моркови, укропа, капусты, петрушки;

➔ диаметр углублений 4 мм, h — 3,5 мм, по 4 в ряду — для семян редиса, помидоров, лука-чернушки, редьки;

➔ диаметр углублений 5 мм, h — 4,5 мм, по 4 в ряду — для помидоров, перца и свеклы;

➔ диаметр углублений 6 мм, h — 5,5 мм, по 4 в один ряд — для свеклы.

С обоих торцов дозаторного вала нужно сделать отверстие диаметром 4,5 мм и глубиной до 15 мм для опорных винтов М4, которые будут закреплены на транспортной скобе.

Колесо с дозаторным валом должно быть жестко соединено (штифтом, хомутом или резьбовым соединением).

В качестве пластикового бункера использовал пустую бутылку из-под шампуня, обрезав ее верхнюю часть. В пробке, с торца, вырезал отверстие по окружности горлышка бутылки. Плотно закрутил пробку и в боковой части сделал отверстие диаметром 13,5 мм — для вала-дозатора. Вставил вал-дозатор в готовый бункер. Свободное пространство между ним и стенками бункера заполнил небольшими кусочками поролона, приклеив их клеем ПВА к стенкам бункера. В нижней части бункера (под валом) сделал по два маленьких отверстия и с помощью швейной иглы нитками прижал поролон к стенкам бункера, чтобы он не растопыривался и позволял семенам свободно высыпаться. Получилась легкая, изящная конструкция.

Транспортная скоба

Ее изготовил из полосовой стали шириной 25 мм, толщиной 3 мм. Трубку длиной 60 мм, диаметром 20 мм приварил (можно пайкой или резьбовым соединением) к торцевой части транспортной скобы. В отверстие трубки вставил деревянную рукоятку.

Два ограничительных кольца (в каждом нарезал резьбу под винт М4) изготовил на токарном станке (наружный диаметр 21 мм, внутренний 13,5 мм). Вместо ограничительных колец можно использовать хомутики для крепления и соединения поливочных шлангов.

При подготовке сеялки к работе нужно:

- установить бункер напротив дозаторных углублений соответственно размеру разных семян;
- закрепить винтами М4 ограничительные кольца так, чтобы бункер не смещался относительно выбранных дозаторных углублений. Во избежание опрокидывания бункера нужно привязать его тесемкой к транспортной скобе.

Перед посевом на грядке тяпкой делают борозды нужной длины и насыпают в них органические или минеральные удобрения (если удобрения минеральные, то их слегка присыпают землей). После этого производят сев "Малюткой". Потом набрасывают слой почвы толщиной 1—1,5 см, уплотняют его тяпкой (можно и ногой) и обязательно поливают.

Практика показала, что одного пакета моркови (3 г) хватает для засева площади 3 м^2 земли, а одного пакета редиса (10 г) хватает на рядок длиной 13 м. Все рядки получаются очень ровными.

Простая и удобная в работе сеялка "Малютка" позволяет сэкономить семена и время, избавляет от трудоемкой прорывки растений, а главное — доставляет истинное наслаждение от своего труда.

Александр БОЛДАРЕВ,
г. Черкассы, тел. (0472) 66-91-09

СТРЕЛЕЦ

Из первой зелени Стрельцам особенно необходимы перо лука, шпинат, улучшающий работу печени и ценный при ожирении, а также щавель. То же относится к редьке и баклажанам, которые повышают выделение желчи, уменьшают отложение жира и являются одновременно низкокалорийными продуктами. Стрельцу полезны барбарис, кизил, а также айва. Она богата железом, другими полезными веществами. Вареной ее можно использовать в протертом виде при заболеваниях печени.

КОЗЕРОГ

Козерогам, как и всем, полезна весенняя зелень, особенно салат-латук, хорошо восстанавливающий силы. Если нет угрозы отложения солей, ешьте свежий щавель, а также орехи (профилактика склероза). В пожилом возрасте хорошо помогает при подагре и ревматизме хрен. Традиционные блюда украинской кухни, в которых используются свекла, мак, чечевица, привычны для Козерога. Из ягод особенно полезна черная смородина, благодаря витаминному и антисклеротическому действию.

ВОДОЛЕЙ

Кроме обычной зелени, в салаты и другие блюда Водолею рекомендуется добавлять свекольную ботву, положительно влияющую на зрение. В качестве зеленой добавки рекомендуются также стручки бобовых (особенно спаржевой фасоли, содержащей витамины А, B_1, B_2, B_6, B_{12}, РР, С, многие микро-, макро- и ультрамикроэлементы), не уступающие по ценности зрелым зернам. Водолею следует обратить внимание и на репу, употребление которой способствует устранению застойных явлений в желчном пузыре. Из ягод особенно полезны стимулирующий желчевыделение крыжовник и укрепляющая сосуды черная смородина, а также дыня.

РЫБЫ

Добавление укропа в различные блюда Рыб, а также употребление салата, кроме витаминизации организма, способствуют улучшению их сна. Полезен пастернак, а из овощей особенно ценна капуста, и не только для еды. Ее сок — эффективен при приеме внутрь, а листья — для прикладывания к больным ногам. После болезни для восстановления сил ешьте нежареные семена подсолнечника. Рыбам подходит боярышник, шиповник. Традиционные блюда с добавлением мака приятно разнообразят меню. Дыня, обладающая противоотечным действием, принесет пользу и при инфекционных заболеваниях.

Автоклав: с расчетом на давление

Запасаясь мясом впрок в виде мясных консервов, без стерилизации не обойтись. Ее цель: уничтожить или подавить жизнедеятельность микробов (микрофлоры сырого мяса) и сохранить этот ценный пищевой продукт без излишнего расщепления белков, жиров, витаминов и других полезных веществ. Стерилизацию проводят в автоклаве, который сделать несложно, но при его изготовлении и эксплуатации нужно неукоснительно соблюдать правила техники безопасности.

Выбираем бак

Для рабочего корпуса автоклава (бак) подойдет отслуживший свой срок газовый баллон, ресивер от большегрузного автомобиля или железнодорожного вагона, поскольку эти сосуды изготовлены из специальной котельной стали и рассчитаны на работу под большим давлением. Желательно, чтобы рабочее давление, на которое рассчитан бак, было не менее 0,3 МПа (3 кгс/см^2). Вместимость автоклава зависит от его внутреннего диаметра и высоты. В баке диаметром 300 мм в один ряд можно поставить 4 однолитровые банки, а в бак диаметром 350 мм войдут 7 таких банок.

Корпус — из баллона

На бытовом газовом баллоне (рис. 1) нужно срезать верхнюю часть 5, затем к ней и корпусу 1 приварить стальные фланцы 2 из металла толщиной 10 мм. Предварительно во фланцах сверлят по 8 отверстий под болты М10. Для уплотнения между фланцами ставят резиновую прокладку 4. Перед тем как разрезать баллон, не забудьте очистить его от остатков газа и хорошо продуть воздухом.

В крышку 5 нужно вмонтировать гильзу 6 для установки термометра, манометр 7, предохранительный клапан 8 и вентиль или шаровой кран 9 (необходим для закачивания воды в бак при испытании автоклава на герметичность и прочность).

Термометр с пределом измерения 150 °С, манометр — 0,4 МПа (4 кгс/м^2). Предохранительный клапан можно использовать, например, от водонагревателя ЭПВ-2А или изготовить самому (рис. 2).

Сельские умельцы иногда сваривают корпус автоклава из обычной стали. Это рискованно, так как нет никакой гарантии, что он не разорвется во время эксплуатации. Ведь в листах такой стали встречаются каверны или микротрещины, снижающие сопротивляемость к разрыву.

Давление	МПа	0,105	0,125	0,149	0,175	0,206	0,242	0,280	0,326	0,376	0,432
	кгс/см²	1,033	1,23	1,46	1,72	2,02	2,37	2,75	3,2	3,69	4,24
Температура	°С	100	105	110	115	120	125	130	135	140	145

Испытание на прочность

Изготовленный и собранный автоклав обязательно нужно испытать на герметичность и прочность. Для этого в бак заливают воду, закрывают крышку и, накачивая насосом воду, доводят давление внутри бака до 0,375 МПа (3.75 кгс/см²) и выдерживают его не менее 5 мин. Предохранительный клапан настраивают на несколько большее давление, чтобы он не сработал при испытании. После испытания предохранительный клапан нужно настроить на срабатывание при давлении 0,25 МПа (2,5 кгс/см²).

В дальнейшем автоклав обязательно нужно испытывать не реже одного раза в год.

Проверка на герметичность

После закатки крышками банки с мясом необходимо проверить на герметичность. Для этого их погружают на 1—2 мин в горячую воду (температура 80—85 °С). Если появляются пузырьки воздуха, то ставить банки на стерилизацию нельзя.

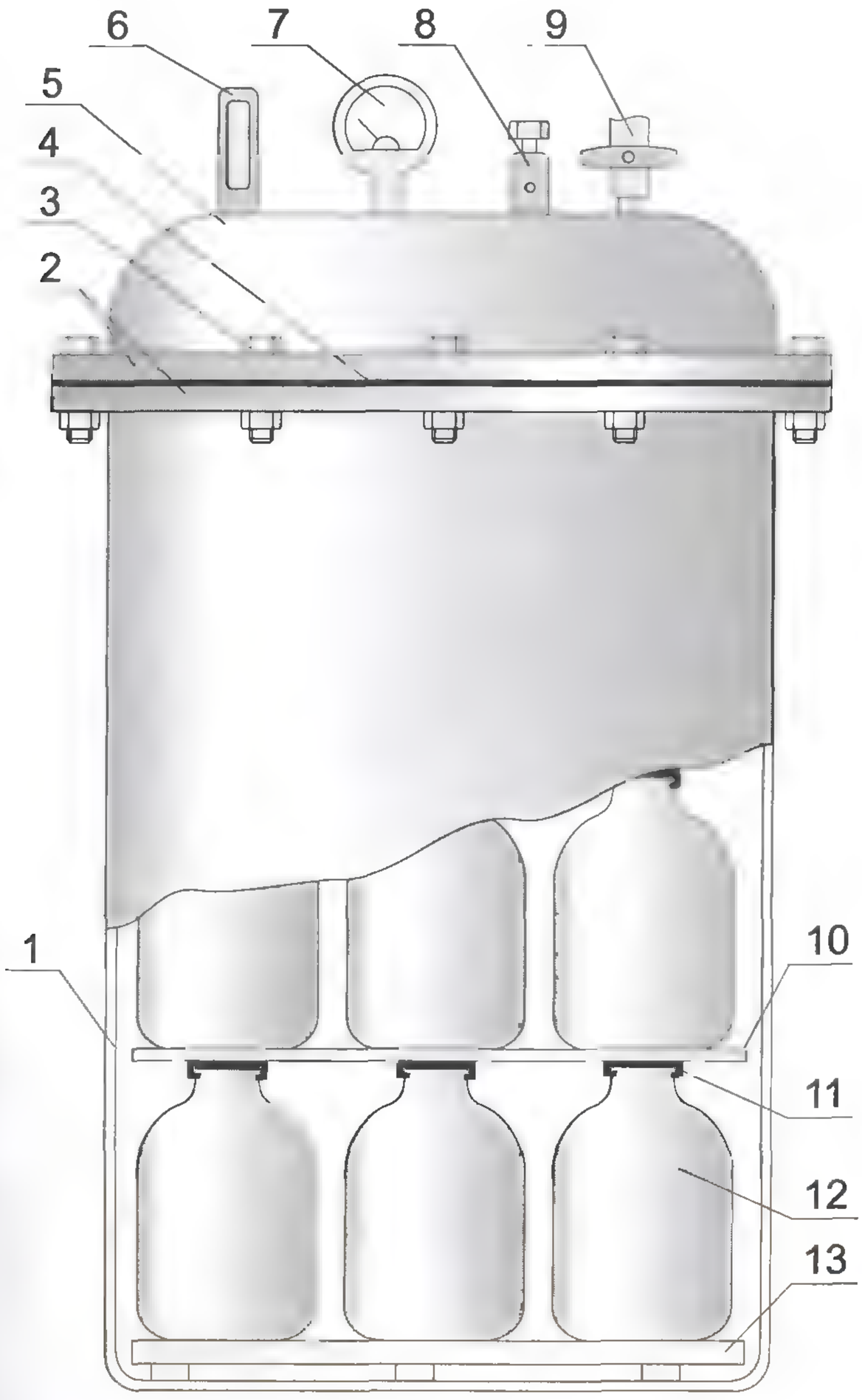

Рис. 1. Автоклав:
1 — корпус; 2 — фланцы; 3 — болт; 4 — резиновая прокладка; 5 — крышка; 6 — гильза; 7 — манометр; 8 — клапан предохранительный; 9 — кран шаровой; 10 — прокладка; 11 — скоба; 12 — банка; 13 — подставка

Банки ставьте в ряд

Банки с мясом 12 устанавливают в два ряда (на подставку 13 и прокладку 10, в которых предусмотрены отверстия для свободной циркуляции воды и пара). Чтобы при нагревании под внутренним давлением крышки с банок не слетали, на них надевают заранее сделанные скобы 11.

В загруженный выдержавшими проверку банками автоклав наливают 2—3 л воды, закрывают крышкой и ставят на стерилизацию.

Процесс стерилизации предусматривает прогревание, непосредственно стерилизацию и охлаждение.

Мясную тушонку стерилизуют по таким схемам:

$$\frac{20 + 90 + 20}{113} \quad \text{или} \quad \frac{20 + 40 + 25}{120},$$

где в числителе указано время в минутах на прогревание, стерилизацию и снижение температуры (охлаждение), в знаменателе — температура, при которой происходит стерилизация.

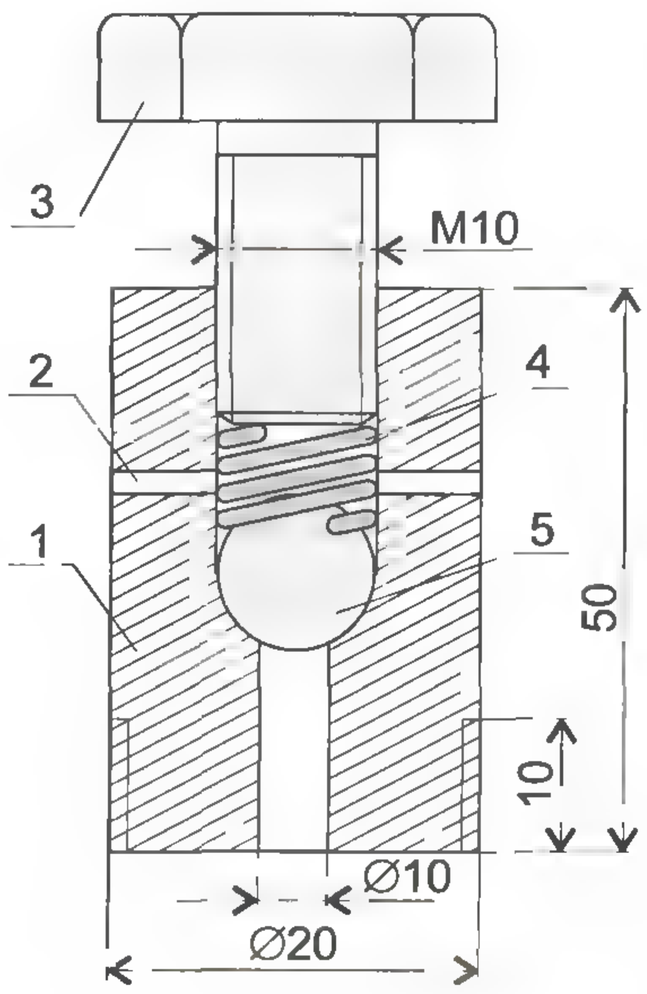

Рис. 2. Клапан предохранительный:
1 — корпус; 2 — отверстие для выхода пара; 3 — болт; 4 — пружина; 5 — шарик

Вкус и питательные качества тушонки будут лучше, если ее стерилизовать более короткий промежуток времени при более высокой температуре, чем когда процесс стерилизации идет более длительно с пониженной температурой.

Температуру в автоклаве контролируют по показателям манометра (таблица).

По окончании стерилизации, когда нагревание прекращено, начинается охлаждение, которое длится не менее 20 мин.

Крышку автоклава можно открывать, когда давление в нем станет близким к атмосферному.

Во время стерилизации допустимо вздутие крышек (ложный бомбаж) — это свидетельствует о герметичности банок. После охлаждения крышки принимают нормальное положение.

Только лучшее качество

Чтобы удостовериться в хорошем качестве приготовленных консервов, технологией консервации предусматривается выдержка стерилизованных банок при температуре 37—38 °С в течение 10 суток. При нарушении режима стерилизации в банках могут остаться микробы, которые будут разлагать содержимое, в результате образуются газы, вызывающие вздутие крышек. Это микробиологический бомбаж. Такие консервы в пищу непригодны и подлежат выбраковке.

Если в течение 10 суток не обнаружится нарушений в виде подтеков банок и вздутий крышек, это означает, что стерилизация проведена правильно.

Юрий ЛАВРИНЕНКО,
г. Киев

Реакція різних видів рослин на внесення сульфату калію

Овочі

Більшість овочів є однорічними культурами, які мають досить неглибоку кореневу систему. Загалом овочі ростуть швидко і не мають періодів спокою. Тому овочі характеризуються сталою потребою в поживних речовинах протягом усього періоду росту. Порівняно з більшістю сільськогосподарських культур, овочі вирізняються більшою потребою у швидкозасвоюваних поживних речовинах. У середньому понад 40 різних культур у розрахунку на 1 метричну тонну потребують близько 5 кг азоту, 2 кг P_2O_5 і 6 кг K_2O. Тому за врожайності понад 30 т/га спостерігається виснаження корисних речовин у грунті взагалі, та калію зокрема, що надає особливого значення питанню адекватного забезпечення грунту калієм для успішного вирощування овочів.

Якщо під час вирощування сільськогосподарських культур відсутні норми внесення добрив, обгрунтовані аналізом грунту, загальним показником, що визначає внесення добрив, є кількість калію, яку поглинає культура. Однак при цьому треба враховувати, що під час вирощування овочів часто вносять органічні добрива.

Сульфат калію є найбільш прийнятною формою калію для вирощування овочів, особливо якщо овочі призначені для висококонкурентних внутрішніх або міжнародних ринків чи для переробки. Перевагами сульфату калію є помітне поліпшення зовнішнього вигляду та смаку, збільшення поживної цінності, значна опірність негативним впливам та, що дуже важливо, поліпшення транспортувальних характеристик і подовження терміну зберігання внаслідок зростання частки сухої речовини.

Системи інтенсивного овочевого виробництва потребують високого рівня забезпечення корисними речовинами. Широко використовується сульфат калію, оскільки він не містить хлориду та має низький сольовий індекс, що забезпечує оптимальний ріст від висаджування до збирання врожаю, і відмінні характеристики якості.

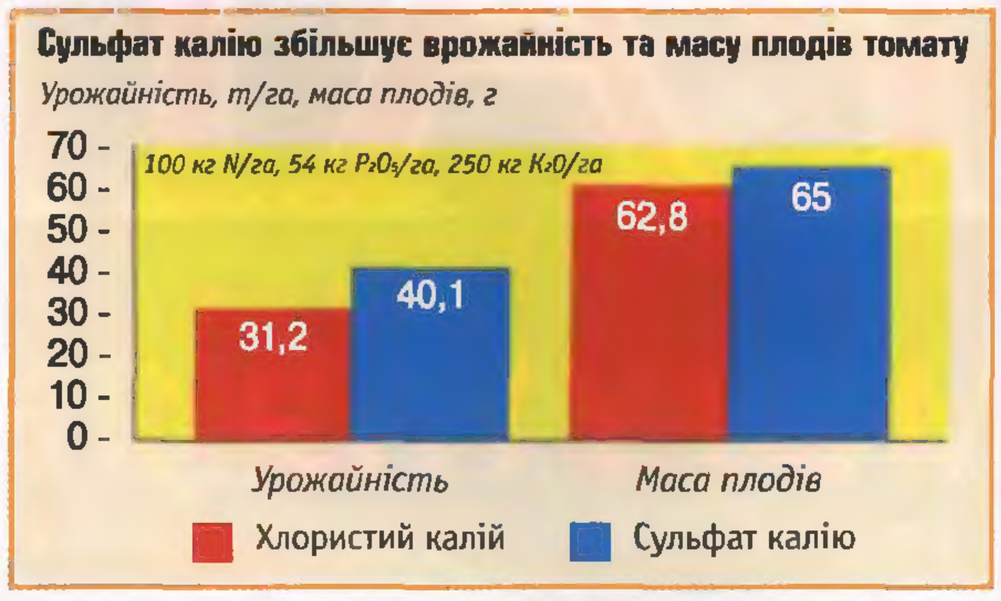

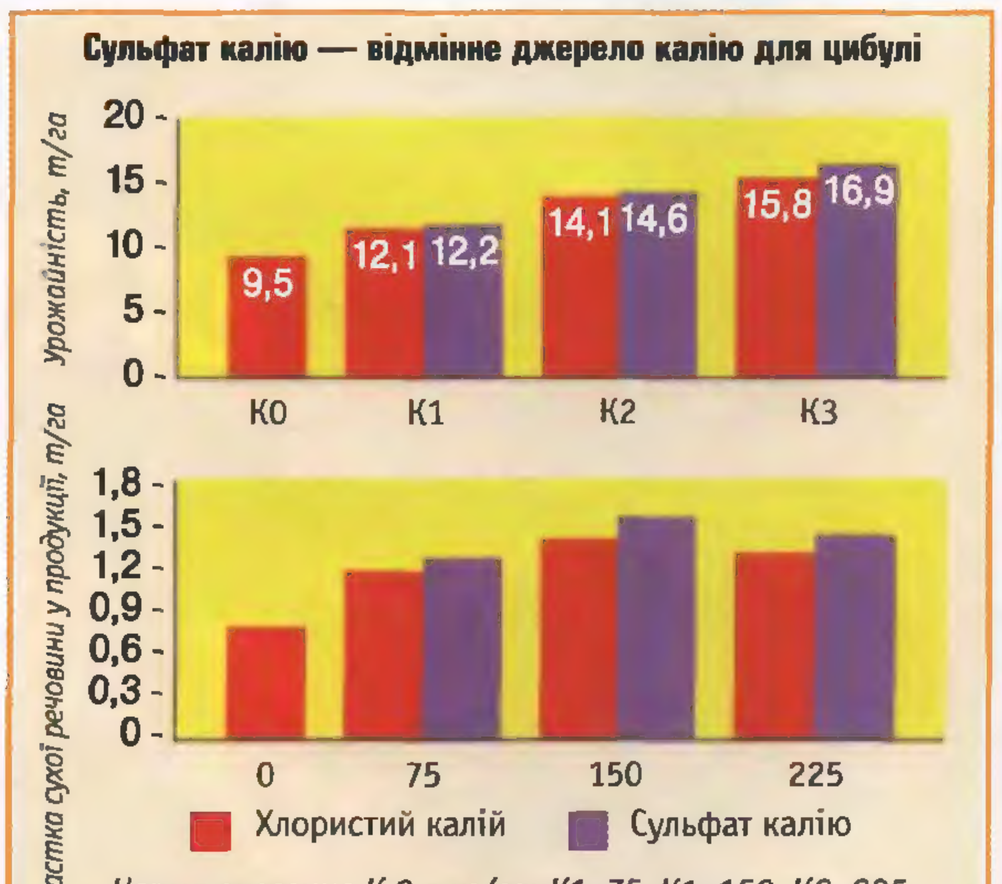

Помідори, чилійський стручковий перець, солодкий перець (стручковий), огірки та дині

Для багатьох овочевих культур, щоб забезпечити високу якість продукції, потрібні вищі норми калію, ніж для забезпечення максимальної врожайності. Перевагу надають сульфату калію, оскільки він позитивно впливає на врожайність, вміст сухої речовини, цукрів та вітаміну С, забезпечує насичене забарвлення, збільшує термін зберігання та поліпшує смак. Крім того, огірки мають правильну форму і видовжену верхівку плоду, поліпшується смак дині внаслідок зростання співвідношення цукор/кислотність.

Експерименти щодо впливу сульфату калію на врожайність та якість, недавно проведені в багатьох країнах, підтвердили переваги внесення сульфату калію під овочі.

Цибуля, цибуля-порей та часник

Лілійні, до яких належить цибуля, цибуля-порей та часник, відомі високим споживанням калію та сірки. Високий вміст сірки (0,3–0,9%) в різних частинах рослини, в основному, пояснюється наявністю цибулинних олій. При достатньому забезпеченні калієм та сіркою головки цибулі більші та твердіші. При цьому зменшуються втрати під час зберігання та зростає його термін, що пов'язано із збільшенням частки сухої речовини. Сульфат калію є відмінним джерелом калію для цибулі і забезпечує зростання врожайності, а також частку сухої речовини (Ni, 1993). Інтенсивне використання сульфату калію для забезпечення рослин калієм вигідно вирізняється відсутністю накопичення хлору, що має місце при використанні хлористого калію.

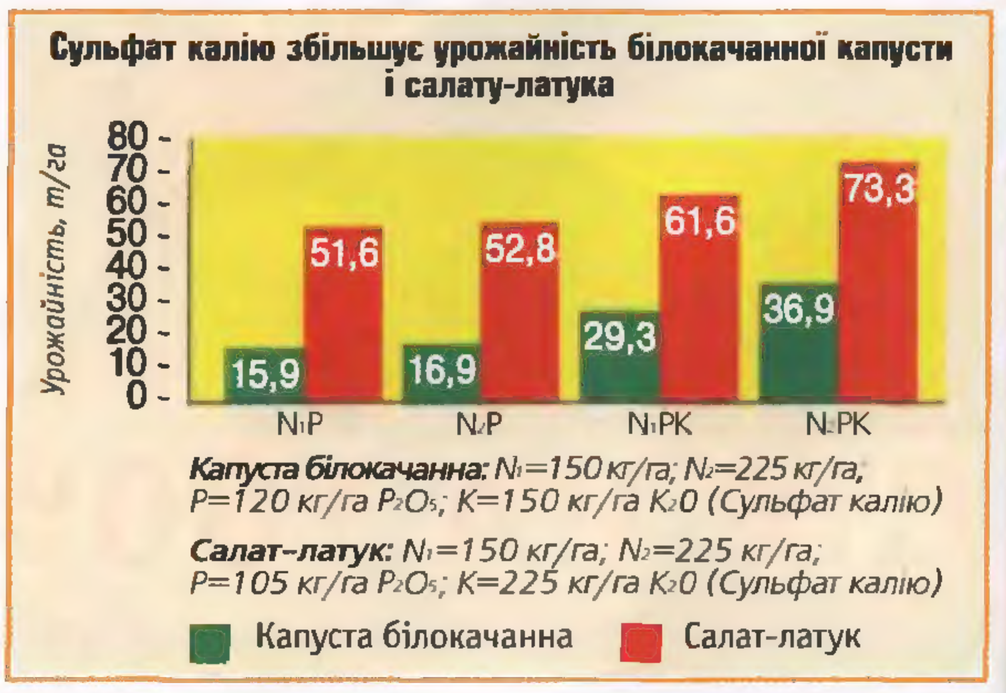

Цвітна капуста, білокачанна капуста, салат-латук та шпинат

При вирощуванні цвітної капусти та таких листкових овочів, як білокачанна капуста, салат-латук та шпинат, збалансоване підживлення є основою високих урожаїв та відмінної якості продукції. В Європі впродовж тривалого часу у вирощуванні цих культур успішно використовують сульфат калію та кізерит. Останні результати підтвердили позитивний вплив калію, сірки та магнію на врожайність, якість і, як наслідок, на чистий прибуток.

Збалансоване удобрення, включаючи внесення сульфату калію та кізериту, збільшує врожайність та чистий прибуток від вирощування цвітної капусти (Ге [He], 1994). Білокачанна капуста та салат-латук реагують на інтенсивне внесення азоту лише за умови достатньої кількості фосфору та калію (ISSAS та IPI, 1995).

В. Карачка,
головний агроном,
ЗАТ "УкрАгро НПК"

УКРАГРО НПК

Київ: (044) 201-44-42, 201-44-43;
Жашків: (04747) 2-13-62, 2-16-00;
Полтава: (05347) 9-51-37, 9-51-73;
Хмельницький: (03822) 4-11-56, 4-46-17

www.urozhai.ua

Ліц. серія АА №548340 від 27.03.03

ЯК ПРАВИЛЬНО ОБРАТИ ЕФЕКТИВНИЙ ПРЕПАРАТ ПРОТИ КОЛОРАДСЬКОГО ЖУКА?

Сьогодні науковці розробили не один препарат проти колорадського жука, які запатентовано офіційно. Паралельно на ринку з'являється величезна кількість усіляких підробок.

Як розібратися у тому розмаїтті засобів захисту рослин та розпізнати оригінальний препарат — про це піде мова у наступній статті.

Звичайно, найкраще купувати будь-які засоби захисту рослин у спеціалізованих магазинах, але якщо ви, наприклад, живете у селі, де немає і не передбачається відкриття такого магазину? Тоді ви йдете на базар, а там лише порада продавця вам не допоможе. Варто бути уважним і навчитися самому відрізняти оригінальні препарати від підробок. Адже купуючи підробку, ви не одержуєте жодної гарантії, що такий препарат знищить колорадського жука. До того ж, ніхто не перевіряє його якість, а вміст підробленого флакона чи капсули зазвичай ніколи не відповідає зазначеному в етикетці. Врахуйте і те, що, підробляючи препарат, так звані "виробники" використовують найдешевші, а, відповідно, і найшкідливіші, речовини. Такі речовини, доведено лікарями, небезпечні для здоров'я людини: не завжди після внесення розкладаються, а отже, накопичуються у рослині - відповідно, у них є всі шанси потрапити до вас на стіл. І навіть якщо картопля після внесення препарату візуально має вигляд здорової рослини, у неї можуть бути пригнічені деякі життєво важливі процеси, що зрештою суттєво зменшить урожай (а ви ж купляєте засоби захисту саме для того, аби збільшити його).

Тож, ми сподіваємося, що надалі поради допоможуть вам надійно захистити вашу картоплю від колорадського жука.

Перше. Окрім обов'язкової діючої речовини, препарат повинен містити додаткові компоненти, які б підсилювали та поліпшили дію основної речовини. Наприклад, суттєву частину у складі препарату РАТИБОР®, виробництва компанії "ПРЕЗЕНС", складають додаткові компоненти, які підвищують ефективність та запобігають виникненню стійкості у колорадського жука до препарату. Тобто на кожне нове покоління "колорада" РАТИБОР® буде діяти достовідсотково. До того ж, у РАТИБОРа® розширений спектр дії: крім впливу на колорадського жука, препарат ефективний проти більш ніж 80 шкідників. Також науковці його рекомендують для захисту яблуні та сливи практично від усіх шкідників.

Друге, на що теж варто звернути увагу, - у якому вигляді продається препарат: гранули, порошок чи в рідкому стані. В окремих випадках препарат, що продається в рідкому стані, може краще поглинатися листям. Відповідно, він не буде змиватися дощем! Наприклад, при розробці РАТИБОРу® спеціалісти враховували ці вимоги, тому діюча речовина практично на 100% поглинається листям та добре поглинається рослиною навіть з грунту. До того ж, препарат нетоксичний для культури, розкладається протягом 20-25 діб і не накопичується в рослині. А от на жука РАТИБОР® діє однаково ефективно, незважаючи на стадію розвитку. Оригінальний РАТИБОР® продається лише в рідкому стані, тому якщо вам пропонують придбати препарат у капсулах, ампулах чи порошкоподібний, пам'ятайте, що це підробка!

Третє. Слід знати, як відрізнити оригінальний препарат від підробки. Так, упаковка оригінального РАТИБОРу® має такі відмінності:

- оригінальний РАТИБОР® випускають лише у формі рідини, розфасованої у флакони по 10 та 20 мл;
- на кожному флаконі має бути мірна шкала;
- кришка пластмасова **і обов'язково жовтого кольору**;
- кожний флакони РАТИБОРу® упаковано в картонну коробочку, **кожна з яких містить голограму**. Дата виготовлення має бути 10.11.2004 р., партія №04/12/10.

І ще одне. Для того, щоб препарат спрацював на 100%, дотримуйтеся технології внесення. Найкраще рослини обробляти ранцевим обприскувачем. Не слід використовувати відро та віник, адже тоді ви витратите більше препарату, а, отже, і картопля вам обійдеться дорожче. Крім того, така хімічна обробка небезпечна для здоров'я людини.

Далі постає питання: скільки препарату потрібно на відро води (10 л)? Для цього потрібно знати, скільки води витрачає ваш обприскувач під час обробки однієї сотки. Оскільки різні обприскувачі витрачають різний об'єм води - від 3 до 9 л на сотку, - то для того, щоб визначити потрібну норму, слід заміряти площу 10х10 м, залити чисту воду в обприскувач та рівномірно розпилити воду на відміряній ділянці. Ця процедура займе 5—10 хвилин Вашого часу і дозволить у майбутньому використовувати препарат ефективно і економно.

Наприклад, ми визначили, що ваш обприскувач на сотку витрачає 5 л води. РАТИБОРа® на одну сотку потрібно 2 мл. Отже, на одне стандартне відро (10 л) слід додати 4 мл препарату. Для цього зовнішнім боком кришки проколюємо у фользі невеликий(!) отвір і видавлюємо з флакона, як з піпетки, потрібну кількість препарату (витрати контролюємо за мірною шкалою). Ефективність препарату ви помітите протягом 10-30 хвилин після внесення, коли почнеться масова загибель личинок та дорослих колорадських жуків.

Обробляти рослини слід у суху безвітряну погоду, вранці чи ввечері.

Ми сподіваємося, що ці нескладні поради допоможуть вам обрати оригінальний препарат від виробника, який гарантує якість та ефективність, а, отже, — і хороший урожай картоплі, якому позаздрить кожен!

Щедрих вам урожаїв!

Олег Давидюк,
кандидат сільськогосподарських наук

Ліцензія АА № 719527

Сенсация в мире удобрений

Не так давно на рынке появилось новое удобрение отечественного производства под названием «Гармония». Результаты его применения превзошли даже самые смелые ожидания специалистов. Современные технологии, совмещенные с отечественным опытом, позволили увеличить урожайность, к примеру, овощных культур, в среднем на 50%.

Ученые с удивлением отметили, что улучшилось даже качество этих овощей. Например, морковь, удобренная «Гармонией» оказалась на 20% богаче витамином С, а содержание в ней каротина увеличилось более чем на 30%. То же самое улучшение качества наблюдалось и у удобренных «Гармонией» помидоров, картофеля, салата, гороха, сахарной и столовой свеклы, клубники, перца. Столь же хорошо повлияло новое удобрение и на все другие культуры зерновые, садовые, декоративные и даже на цветы.

Основу «Гармонии» составляет компост из куриного помета, полученный способом биоферментации. Состав был обогащен необходимыми минеральными составляющими, микроэлементами. «Гармония» содержит магний(Mg), серу(S), бор(B), железо(Fe), медь(Cu), цинк(Zn), марганец(Mn) и кальций(Ca).

Температурная обработка, которой было подвержено удобрение в процессе гранулирования, в свою очередь, позволила гарантировать отсутствие каких-либо болезнетворных микроорганизмов и гельминтов. Помимо всего этого удобрение имеет пролонгированное действие, эффективно в течение всего вегетационного периода, улучшает структуру почвы, тем самым открывая растениям доступ к труднодоступным питательным веществам.

Более того, «Гармония» и саму почву делает воздухопроницаемой. Ведь 98% кислорода к растению попадает через корневую систему, а почвы тяжелые, закрытые для кислорода, приводят к тому, что растение попросту умирает от удушья.

Важно и то, что «Гармония» практически на 100% удобрение органическое, т.е. усваивающееся в полном объеме.

Производится удобрение «Гармония» на предприятии «Эко-Азот» в Черкассах, а купить его можно практически во всех садоводческих магазинах страны.

Эксклюзивный дистрибьютор: ТД «АгроХимХолдинг», г.Киев, т.(044) 234-76-81, 246-42-62; ф.(044) 234-72-93
www.enimp.kiev.ua; e-mail: nick@enimp.kiev.ua

БЕЗПЕЧНИЙ ЗАХИСТ РОСЛИН ТА ВИСОКИЙ ВРОЖАЙ НА ДАЧНИХ ТА ПРИСАДИБНИХ ДІЛЯНКАХ

Професійні засоби захисту рослин та насіння овочів і квітів у дрібній фасовці

Звертайтеся до нас і Вам запропонують:

● професійні безпечні та високоефективні препарати для захисту рослин від світових лідерів серед провідних фірм-виробників

syngenta Bayer CropScience

● високоякісний насіннєвий матеріал голландської, французької, німецької та української селекці, з високими показниками схожості

beio clause Tézier DSV

- Різноманітний асортимент. Найкраще співвідношення ціни та якості
- Якість продукції підтверджено сертифікатами. Купуючи препарати у нас, Ви захищені від підробок

З питань придбання та за додатковою інформацією звертайтесь за тел.: 8 (044) 249-99-00, 249-96-54, 249-96-57, 249-96-59

Ліцензія АА №770947 від 22.09.04, ліцензія АА №779421 від 22.09.04

"Агро Аптека" — це надійний партнер та запорука Вашого успіху

КОЛОРАДСЬКИЙ ЖУК

ПРОБЛЕМА ЗАХИСТУ ПРИСАДИБНИХ ДІЛЯНОК

Попереду — травень, і перед кожним власником городу чи присадибної ділянки, як завжди, гостро стоїть проблема боротьби зі шкідниками, серед яких найнебезпечнішим є колорадський жук.

Які препарати купувати? Як уберегти себе від підробок? Які препарати найбезпечніші? Як реально та ефективно заощадити кошти на захисті врожаю?

Це питання, які хвилюють користувачів із року в рік.

Ми вирішили задати ці питання відомому фахівцю, керівнику найбільшої в Україні оптової мережі із реалізації препаратів у дрібній фасовці — директорові департаменту товарів для населення ДП "Райз-Агросервіс" Віталію Вікторовичу Браженку.

***Кор.**: На ринку препаратів проти колорадського жука є велика кількість засобів у різних препаративних формах: гранульовані препарати, порошки, розчинні концентрати, таблетки, ампули і таке інше. За якими критеріями користувачам слід обирати препарат?*

В.Браженко: Взагалі препаративна форма не може слугувати вирішальним критерієм під час вибору інсектициду. Свої переваги мають як рідкі препарати, так і сипкі. Із рідких препаратів дещо простіше приготувати робочий розчин — вони швидше розчиняються у воді. Натомість відомо, що рідкі препарати за температури -1°С і нижче кристалізуються і тому можуть безповоротно, повністю або частково, втрачати свою ефективність. Оскільки всі препарати зазвичай постачаються у січні-березні, це не виключає імовірності транспортування чи тривалого перебування препаратів на холоді (наприклад, на митниці чи складі), що може негативно вплинути на їх якість. З цієї точки зору, гранульовані препарати виграють; крім того, гранульовані препарати зручніше транспортувати і зберігати, не ризикуючи пошкодити упаковку. Та й приготування робочого розчину, крім перемішування, жодних труднощів не викликає. Тому гранульовані препарати набувають дедалі більшої популярності у населення.

***Кор.:** — Які саме гранульовані препарати?*

В.Браженко: Щороку на ринку України їх з'являється все більше. Цього року, маючи на меті насамперед забезпечення сільгоспвиробників доступним за ціною і якісним інсектицидом, "Райз-Агросервіс" пропонує всім дачникам та городникам інсектицид БОМБАРДИР — високоефективний препарат контактно-кишкової дії, який містить 70% імідаклоприду, однієї з найсучасніших та найдієвіших речовин проти колорадського жука та інших шкідників. Оскільки БОМБАРДИР є гранульованим препаратом, його зберігання, транспортування та використання можливе за будь-яких погодних умов. Пропонуючи українському користувачеві інсектицид БОМБАРДИР, ми переконані, що нарікань стосовно його ефективності не буде.

***Кор.:** — Щодо рідких розчинів зрозуміло — вони можуть перемерзнути і втратити дієвість, а як щодо препаратів у формі порошку, таблеток тощо?*

В. Браженко: Щодо таблеток відразу скажу, що пестицидів у такій препаративній формі для роздрібного продажу населенню в Україні не зареєстровано. Відтак усі таблетки, що ви можете побачити на базарі, — контрабанда чи підробка. Купуючи препарат у формі порошку, ви також ризикуєте отримати неефективний робочий розчин. Порошок, що злежався, може не повністю розчинитися у воді, тому від обробки ви не досягнете очікуваної ефективності і, відповідно, можете частково або повністю втратити врожай чи будете змушені проводити додаткові обробки. Порошок, що злежався, може частково залишитися в пакеті, ним незручно користуватися у вітряну погоду.

***Кор.:** А БОМБАРДИР?*

В. Браженко: Водорозчинні гранули БОМБАРДИРу швидко та повністю розчиняються у воді, забезпечуючи максимально ефективний робочий розчин.

За таких властивостей БОМБАРДИР може використовуватись навіть для краплинного зрошування, де найважливішим фактором є повна розчинність препарату.

***Кор.:** І нарешті, як реально заощадити кошти на обробці?*

В. Браженко: Хотів би наголосити ще раз, що на власному здоров'ї та на здоров'ї інших людей не економлять, тому користувачам ЗЗР слід звертати увагу насамперед на справжність — оригінальність — того чи іншого препарату і застосовувати лише препарати, придбані у надійних продавців. Це сьогодні — головне. Але є і тонші нюанси, про які теж потурбувався виробник БОМБАРДИРУ. Інсектицид БОМБАРДИР розфасований у зручні пакетики по 1 г, розраховані для обробки 2-х соток городу. Якщо маєте великий город, наприклад 6–10 соток, — ви ще більше заощаджуєте, купуючи БОМБАРДИР у більшій, економічній, розфасовці — у пакетиках по 2 г (на 20 л води на 4 сотки) та по 5 г (на 50 л води на 10 соток).

на правах реклами